ТИПОВЫЕ СТРОИТЕЛЬНЫЕ КОНСТРУКЦИИ, ИЗДЕЛИЯ И УЗЛЫ

СЕРИЯ 1.465.1-15

ПЛИТЫ ЖЕЛЕЗОБЕТОННЫЕ РЕБРИСТЫЕ РАЗМЕРОМ 3×12 м ДЛЯ ПОКРЫТИЙ ОДНОЭТАЖНЫХ ПРОИЗВОДСТВЕННЫХ ЗДАНИЙ

ВЫПУСК I

ПЛИТЫ 1-го ТИПОРАЗМЕРА БЕЗ ПРОЕМОВ И С ПРОЕМАМИ В ПОЛКЕ ДЛЯ ПРОПУСКА ВЕНТШАХТ.

РАБОЧИЕ ЧЕРТЕЖИ

Книга II стр. /63-118/

ОКОНЧАНИЕ

24035-02

ЦЕНА

Пров. Антонова 18.11.91 Кол. Фе

ЦЕНТРАЛЬНЫЙ ИНСТИТУТ ТИПОВОГО ПРОЕКТИРОВАНИЯ
ГОССТРОЯ СССР

Москва, А-445, Смольная ул 22

Сдано в печать I 1990 года

Заказ № 234 Тираж 5700 экз

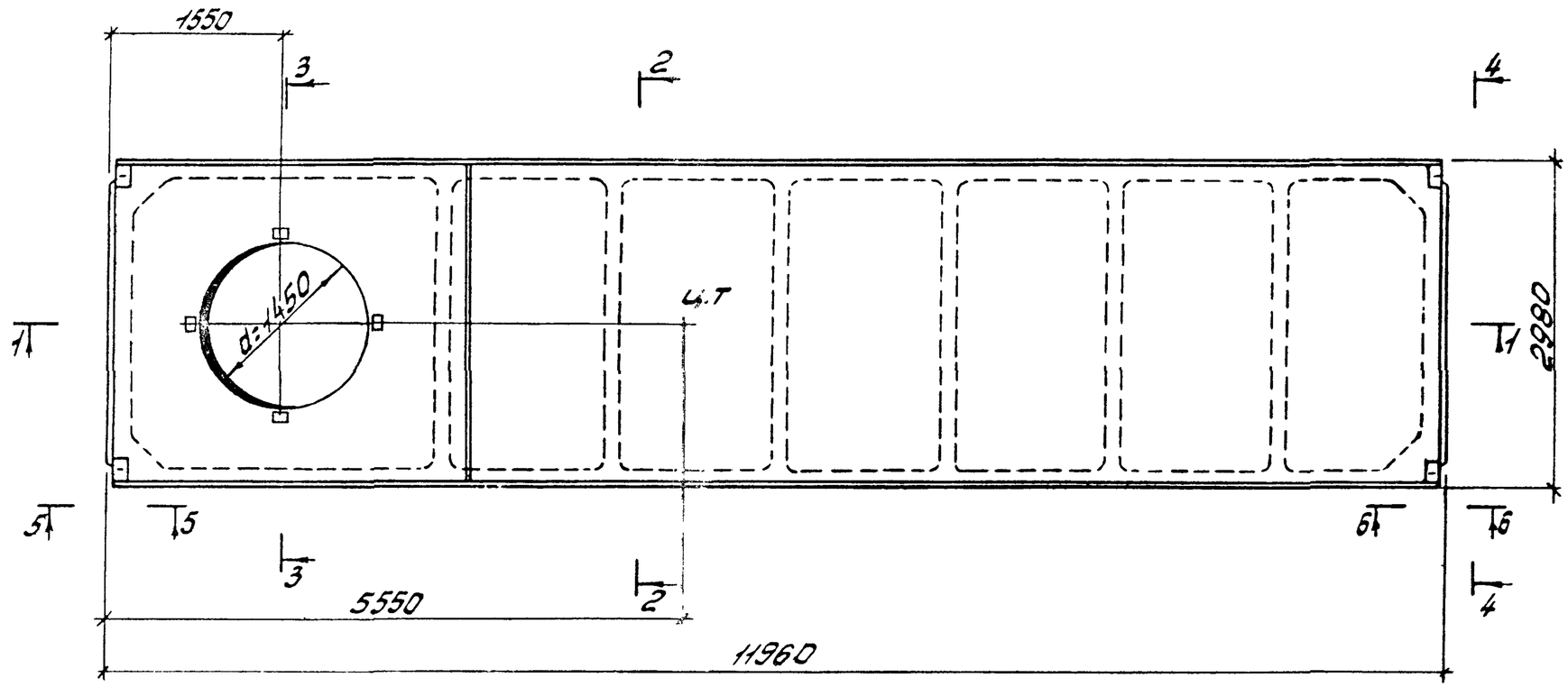

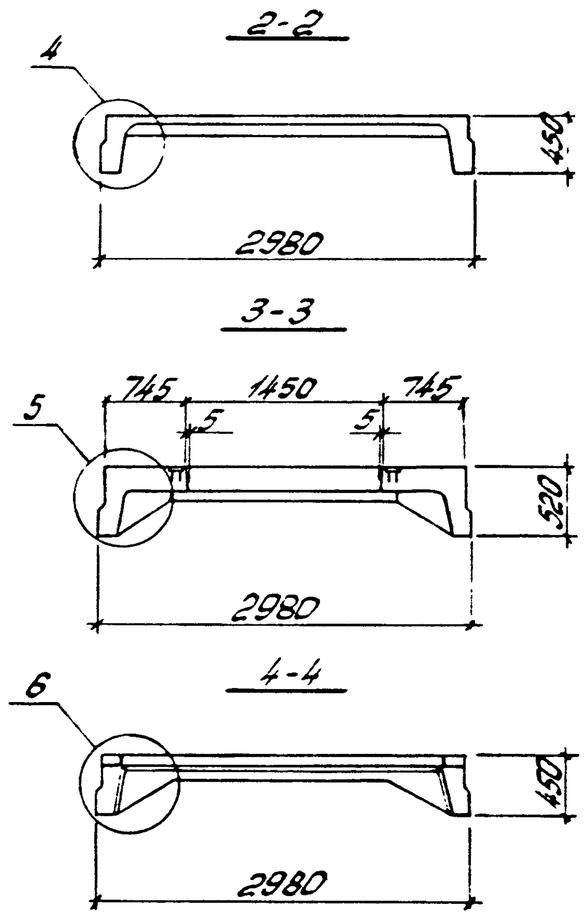

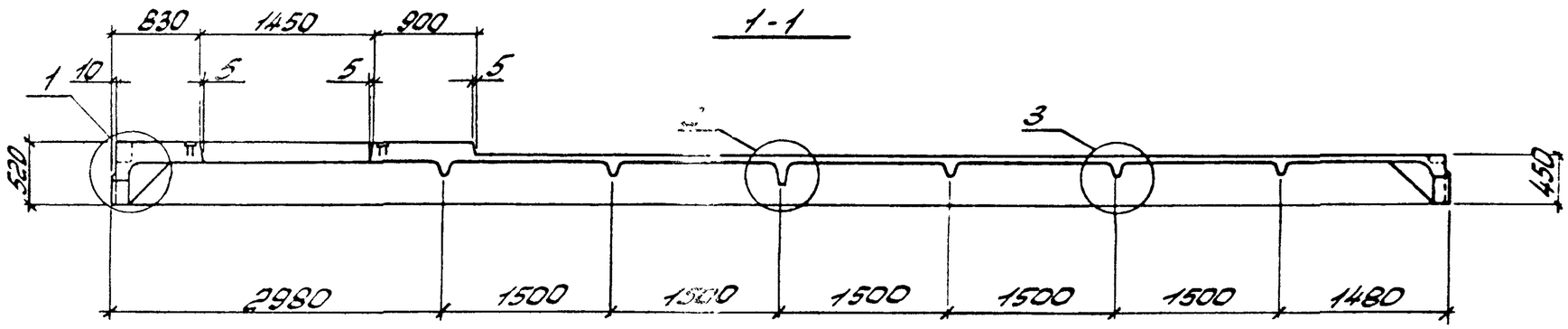

Образование шпонок в плитах для зданий с расчетной сейсмичностью 7 и 8 баллов принимать по плитам без проемов в полке (рис. 2 документа 1.465.1-1ФЧ)

Разраб	Владимирская		1.465.1-15.1-4ФЧ
Рассчит	Хомутова		
Провер	Хомутова		
Н.контр	Хомутова		Плита 1ПВ12 с проемом диаметром 1450 мм. Опалубочный чертеж.

Стадия	Лист	Листов
Р	1	2

Киевский Промстройпроект

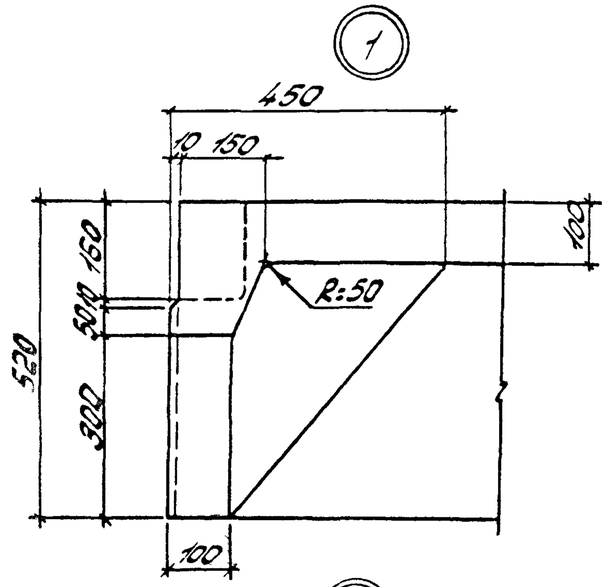

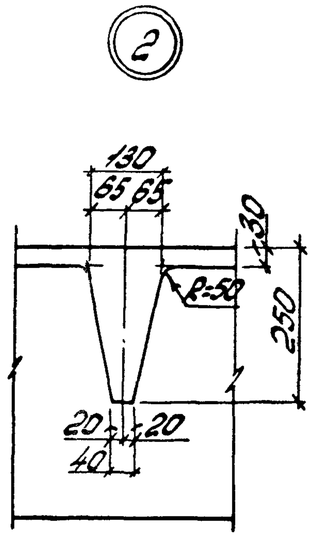

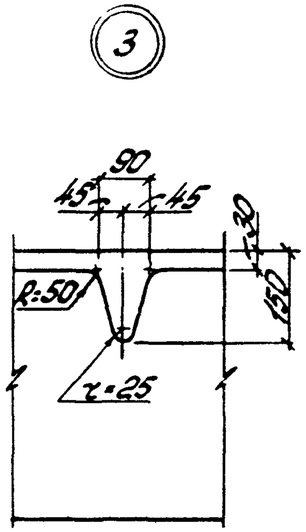

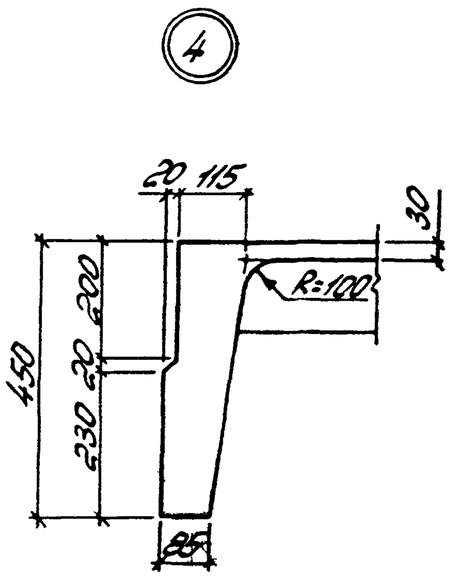

5-5

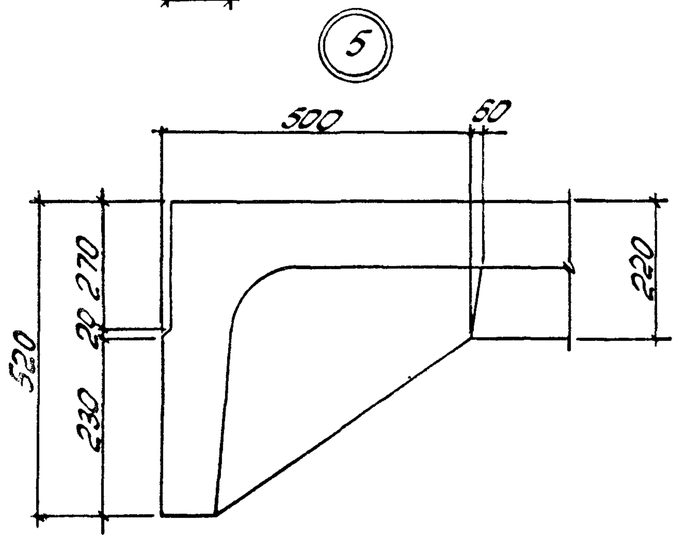

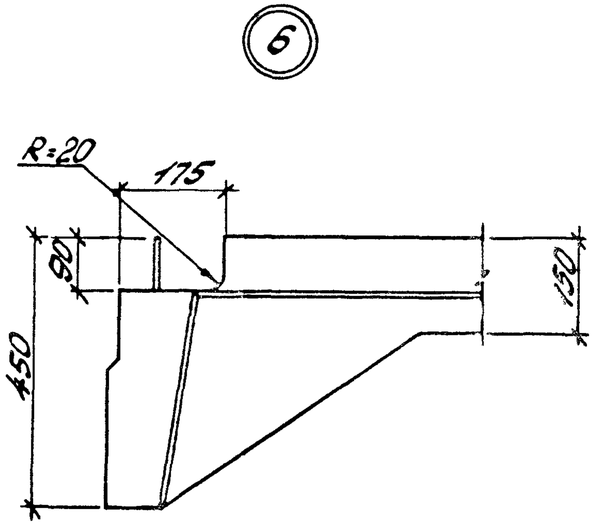

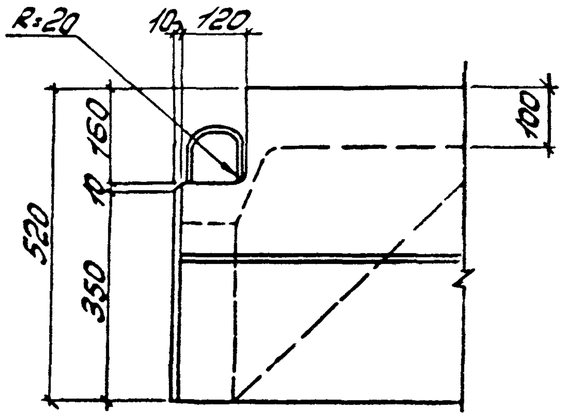

6-6

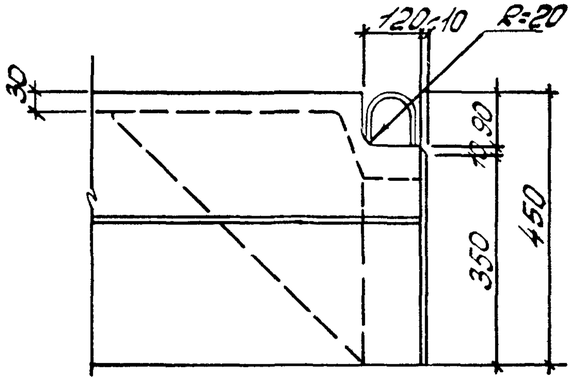

1.465.1-15.1-4ФЧ	Лист 2

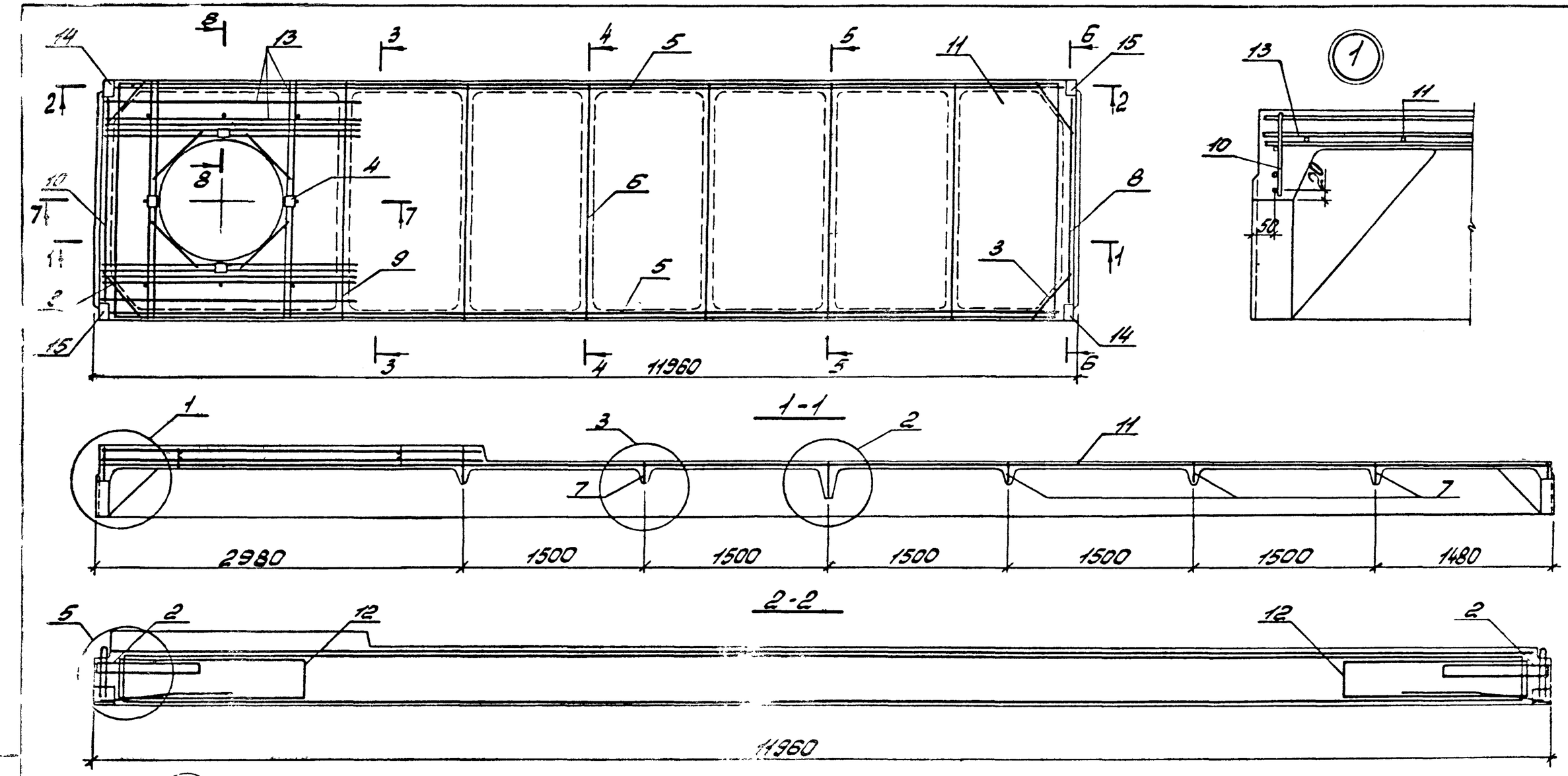

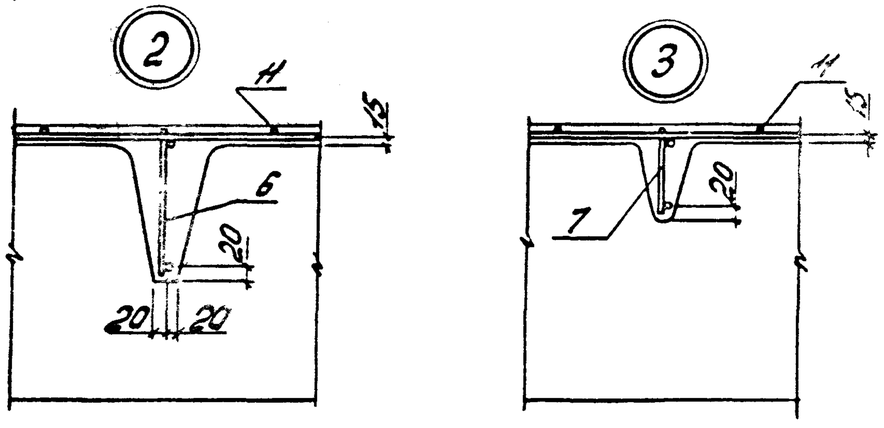

Примечания см. л. 2

Спецификации см. л. 4...17

Разраб	Владимирская		1.465.1-15.1-4	
Рассчит.	Хомутова			
Провер.	Хомутова			
			Плита 1ПВ12 с проемом диаметром 1450 мм	Стадия Р / Лист 1 / Листов 17
Н.контр	Хомутова			Киевский Промстройпроект

Инв. № подл. | Подпись и дата | Взам. инв. №

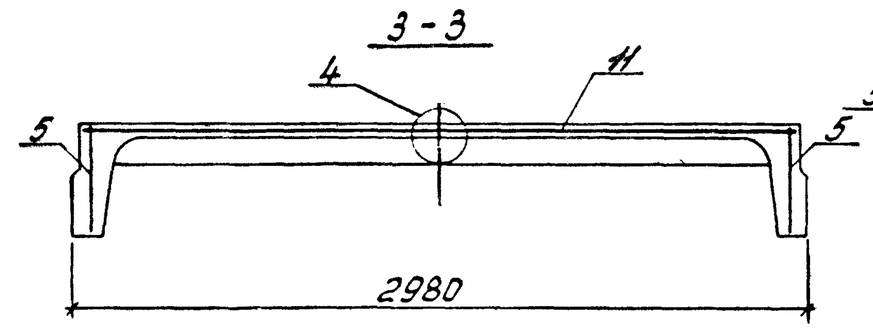

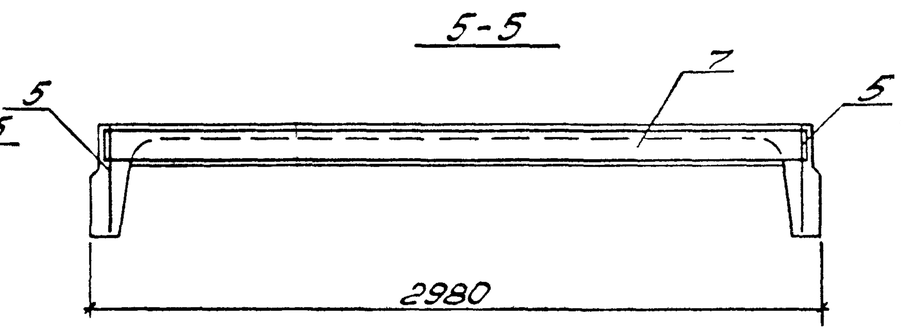

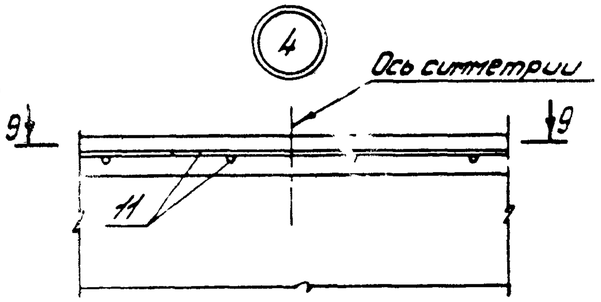

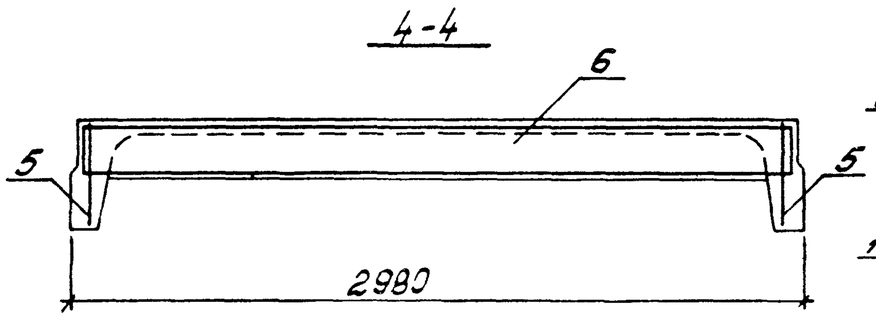

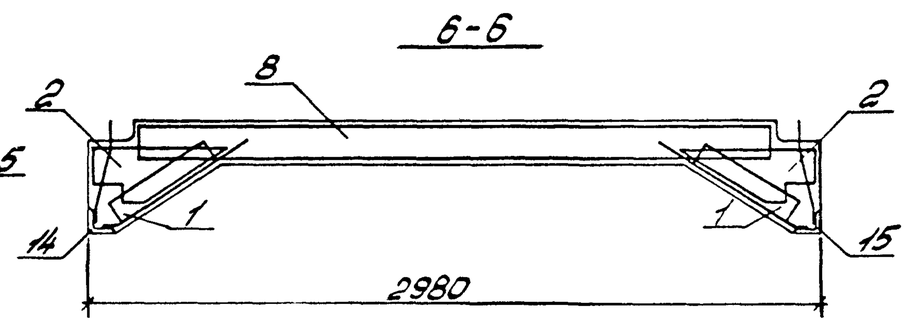

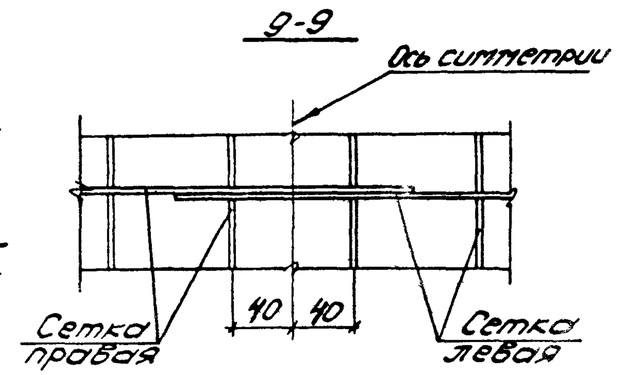

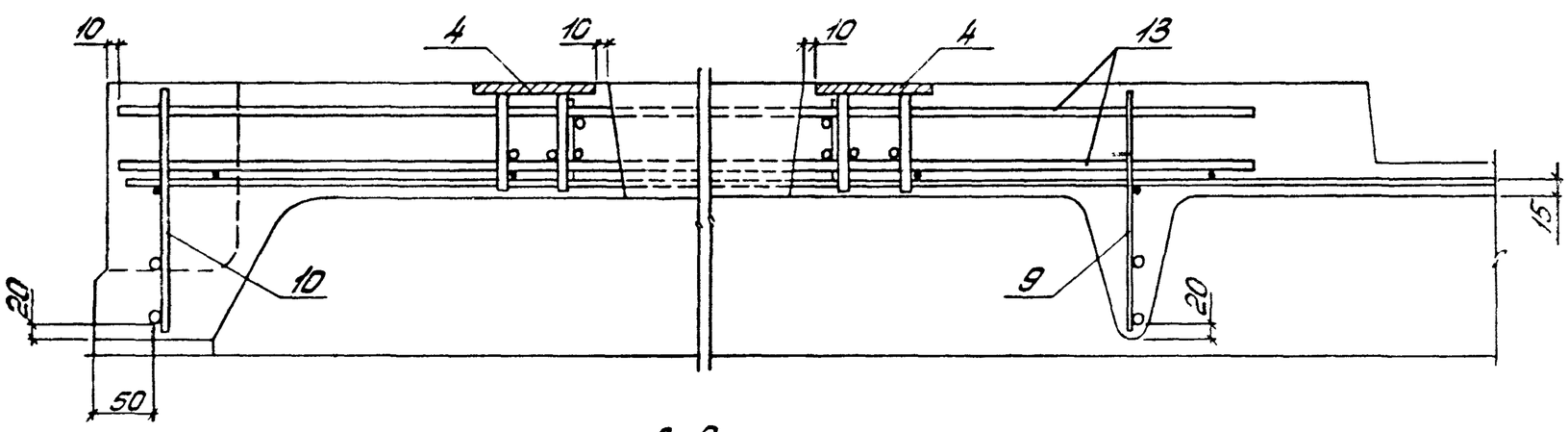

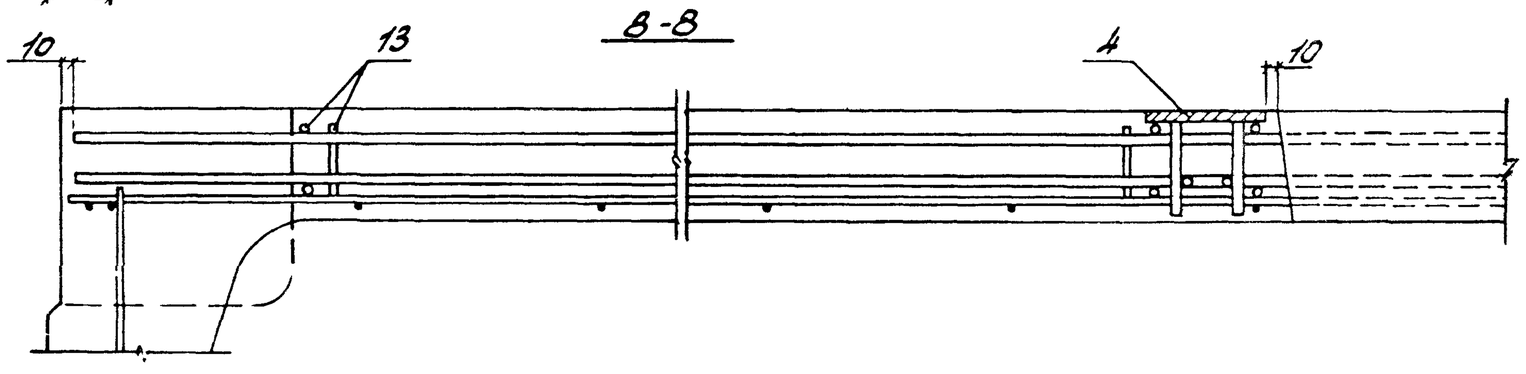

1. Напрягаемая арматура на данном листе условно не показана.

2. В местах пересечения каркасов поперечных ребер поз. 9 с сеткой поз. 12, препятствующей его установке, верхний горизонтальный стержень сетки разрезать по месту.

3. При отсутствии сварочного оборудования, обеспечивающего изготовление [illegible]ких сеток С1...С3, могут быть применены узкие сетки соответственно С1А... С3А по 2 штуки на плиту (ст. узел 4)

4. Рабочие чертежи каркасов [illegible] сеток приведены в выпуске 4 серии 1.465.1-15

Инв. № подл. | Подпись и дата | Взам. инв. №

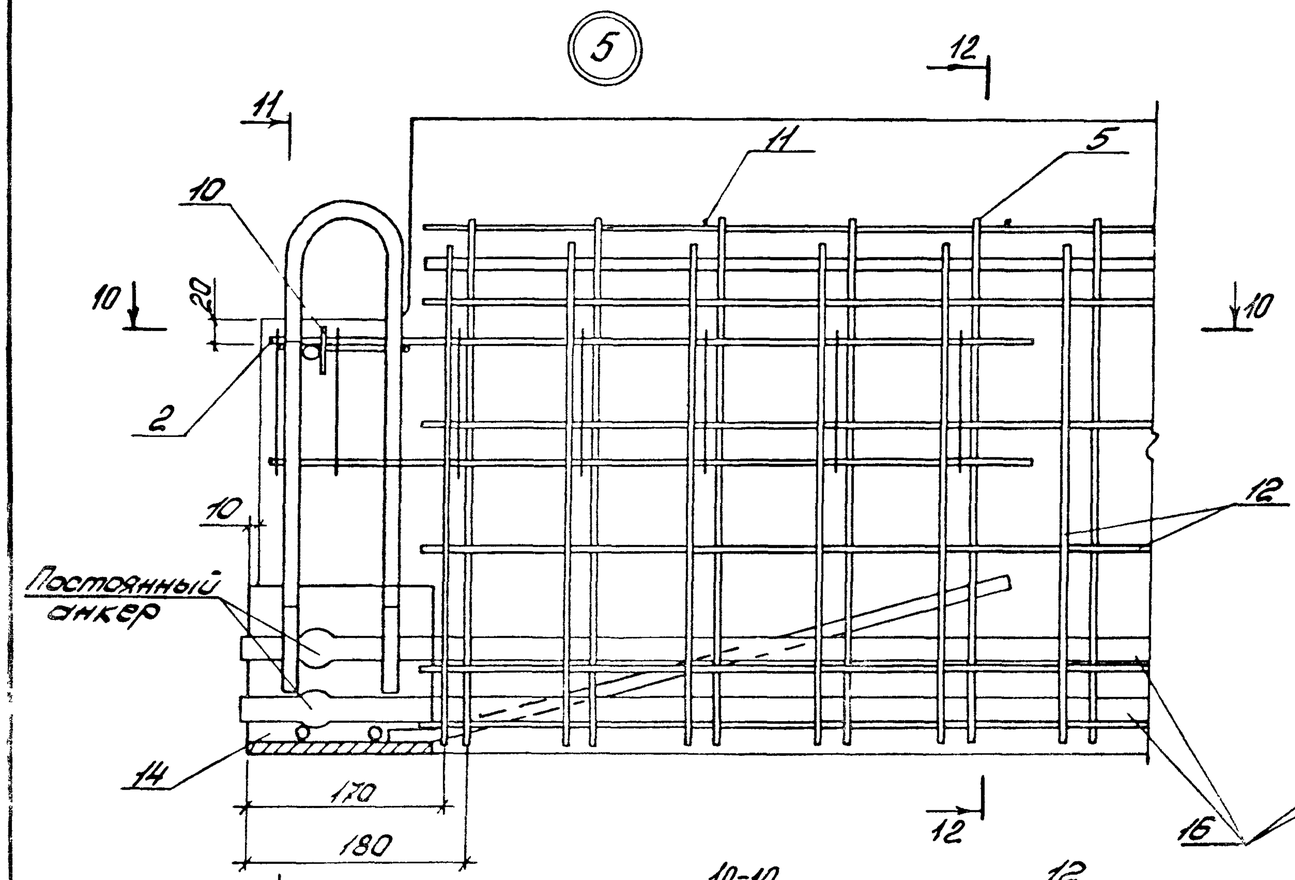

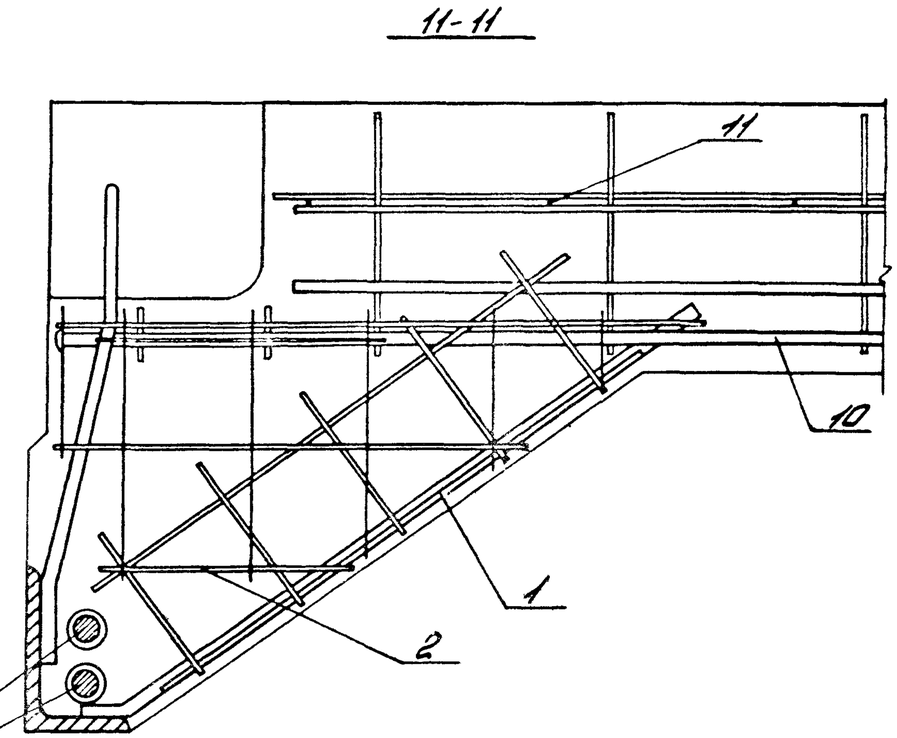

12-12

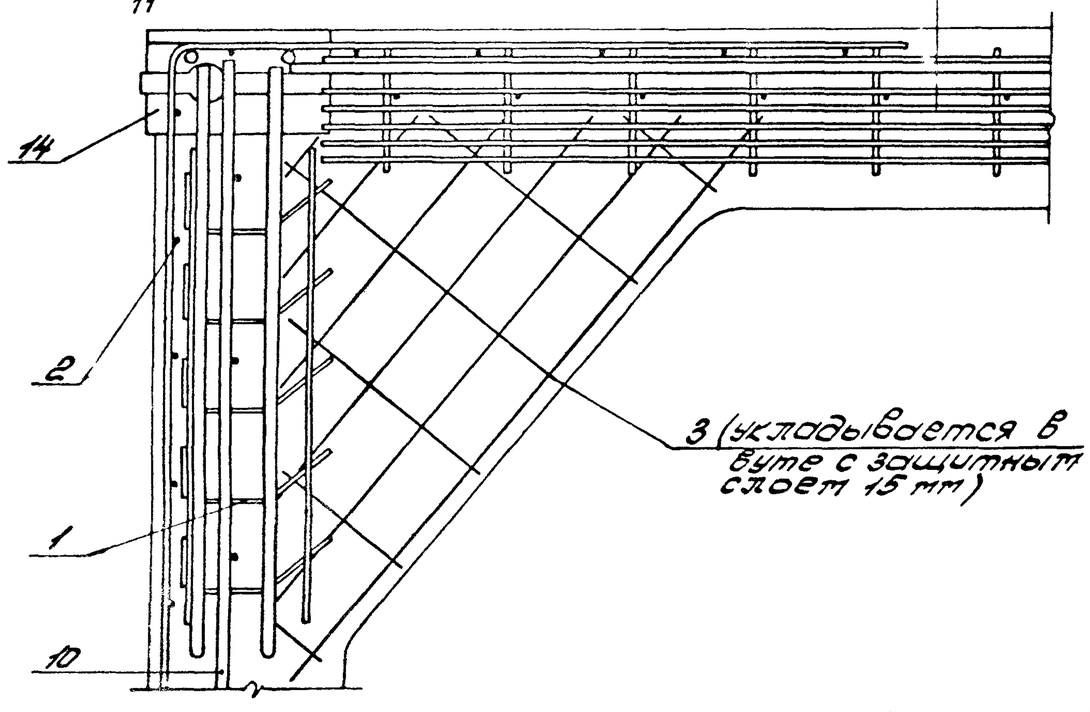

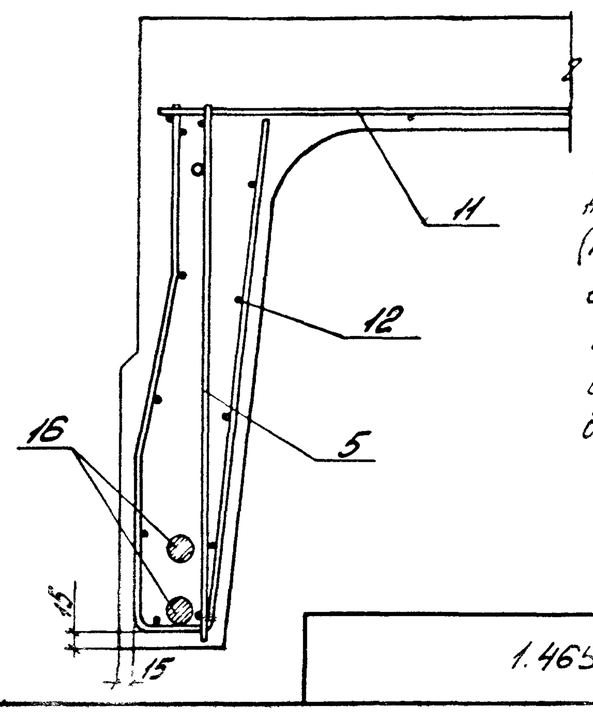

1. В узле „5" условно изображено опорное закладное изделие (поз 14) при стержневой напрягаемой арматуре.
2. Расположение напрягаемой арматуры и примечания см. докум 1.465.1-15.1-1 лист 4

1.465.1-15.1-4	Лист 3

Взам. инв. № | Подпись и дата | Инв. № подл.

Марка плиты	Поз.	Наименование	Кол.	Обозначение документа	Масса плиты, т
1ПВ12-1АтVI-14	1	Каркас КР22	4	1.465.1-15.4-8	7,3
	2	Сетка С6	4	-25	
	3	С7	4	-26	
	4	Изделие закладное МН13	4	-36	
	5	Каркас КР1	2	-1	
	6	КР14	1	-4	
	7	КР10	4	-4	
	8	КР18	1	-6	
	9	КР27	1	-12	
	10	КР27А	1	-13	
	11	Сетка С1	1	-22	
	12	С4	4	-24	
	13	Каркас КП4	1	-21	
	14	Изделие закладное МН2-1	2	-32	
	15	МН2-2	2	-32	
	16	Стержень напрягаем.			
		СТН1	2	лист 4, схема 1	
	17	Бетон класса В25, м³	2,93		
1ПВ12-2АтVI-14		Поз. 1...5, 11...15 по			7,3
		1ПВ12-1АтVI-14			
	6	Каркас КР15	1	1.465.1-15.4-4	
	7	КР11	4	-4	
	8	КР19	1	-6	
	9	КР28	1	-12	
	10	КР28А	1	-13	
	16	Стержень напрягаем.			
		СТН2	2	лист 4, схема 1	
	17	Бетон класса В30, м³	2,93		
1ПВ12-3АтVI-14		Поз. 1...4, 13...15			7,3
		по 1ПВ12-1АтVI-14			
	5	Каркас КР2	2	1.465.1-15.4-1	
	6	КР16	1	-4	

Марка плиты	Поз	Наименование	Кол	Обозначение документа	Масса плиты, т
1ПВ12-3АтVI-14	7	Каркас КР12	4	1.465.1-15.4-4	7,3
	8	КР20	1	-6	
	9	КР29	1	-12	
	10	КР29А	1	-13	
	11	Сетка С2	1	-22	
	12	С5	4	-24	
	16	Стержень напрягаем.			
		СТН3	2	лист 4, схема 1	
	17	Бетон класса В35, м³	2,93		
1ПВ12-4АтVI-14		Поз. 1...4, 13...15			7,3
		по 1ПВ12-1АтVI-14			
	5	Каркас КР2	2	1.465.1-15.4-2	
	6	КР17	1	-4	
	7	КР13	4	-4	
	8	КР21	1	-6	
	9	КР30	1	-12	
	10	КР30А	1	-13	
	11	Сетка С3	1	-22	
	12	С5	4	-24	
	16	Стержень напрягаем.			
		СТН4	2	лист 4, схема 1	
	17	Бетон класса В35, м³	2,93		
1ПВ12-1АтVI-14		Поз. 1...5, 11...15, 17			7,3
		по 1ПВ12-1АтVI-14			
	6	Каркас КР15	1	1.465.1-15.4-4	
	7	КР11	4	-4	
	8	КР19	1	-6	
	9	КР28	1	-12	

Примечания см. лист 17

Марка плиты	Поз.	Наименование	Кол.	Обозначение документа	Масса плиты, т
1ПВ12-1АтV-14	10	Каркас КР 28А	1	1.465.1-15.4-13	7,3
	16	Стержень напрягаем.			
		СТН5	2	лист 4, схема 1	
1ПВ12-2АтVI-14		Поз. 1...5, 11...15, 17			7,3
		по 1ПВ12-1АтVI-14			
	6	Каркас КР 15	1	1.465.1-15.4-4	
	7	КР11	4	-4	
	8	КР19	1	-6	
	9	КР28	1	-12	
	10	КР28А	1	-13	
	16	Стержень напрягаем.			
		СТН6	2	лист 4, схема 1	
1ПВ12-3АтV-14		Поз. 1...4, 13...15 по			7,3
		1ПВ12-1АтVI-14			
	5	Каркас КР8	2	1.465.1-15.4-3	
	6	КР16	1	-4	
	7	КР12	4	-4	
	8	КР20	1	-6	
	9	КР29	1	-12	
	10	КР29А	1	-13	
	11	Сетка С2	1	-22	
	12	С5	4	-24	
	16	Стержень напрягаем.			
		СТН5	2	лист 4, схема 1	
	17	Бетон класса В30; м³	2,93		
1ПВ12-4АтV-14		Поз. 1...4, 13...15 по			7,3
		1ПВ12-1АтVI-14			
	5	Каркас КР 8	2	1.465.1-15.4-3	
	6	КР16	1	-4	

Марка плиты	Поз	Наименование	Кол	Обозначение документа	Масса плиты, т
1ПВ12-4АтV-14	7	Каркас КР 12	4	1.465.1-15.4-4	7,3
	8	КР20	1	-6	
	9	КР29	1	-12	
	10	КР29А	1	-13	
	11	Сетка С2	1	-22	
	12	С5	4	-24	
	16	Стержень напрягаем.			
		СТН6	2	лист 4, схема 1	
	17	Бетон класса В35, м³	2,93		
1ПВ12-5АтV-14		Поз. 1...4; 13...15			7,3
		по 1ПВ12-1АтVI-14			
	5	Каркас КР9	2	1.465.1-15.4-3	
	6	КР17	1	-4	
	7	КР13	4	-4	
	8	КР21	1	-6	
	9	КР30	1	-12	
	10	КР30А	1	-13	
	11	Сетка С3	1	-22	
	12	С5	4	-24	
	16	Стержень напрягаем			
		СТН7	2	лист 4, схема 1	
	17	Бетон класса В35, м³	2,93		
1ПВ12-6АтV-14		Поз. 1...4, 13...15			7,3
		по 1ПВ12-1АтVI-14			
	5	Каркас КР2	2	1.465.1-15.4-1	
	6	КР17	1	-4	
	7	КР13	4	-4	
	8	КР21	1	-6	
	9	КР30	1	-12	

Марка плиты	Поз.	Наименование	Кол.	Обозначение документа	Масса плиты, т
1ПВ12-6АтV-14	10	Каркас КР30А	1	1.465.1-15.4-13	7,3
	11	Сетка С3	1	-22	
	12	С5	4	-24	
	16	Стержень напрягаем.			
		СТН8	2	лист 4, схема 3	
	17	Бетон класса В35, м³	2,93		
1ПВ12-1АтIVС-14		Поз. 1...15 по 1ПВ12-1АтVI-14			7,3
	16	Стержень напрягаем.			
		СТН14	2	лист 4, схема 1	
	17	Бетон класса В22,5; м³	2,93		
1ПВ12-2АтIVС-14		Поз. 1..4, 11...15, 17			7,3
		по 1ПВ12-1АтVI-14			
	5	Каркас КР6	2	1.465.1-15.4-2	
	6	КР15	1	-4	
	7	КР11	5	-4	
	8	КР19	1	-6	
	9	КР28	1	-12	
	10	КР28А	1	-13	
	16	Стержень напрягаем.			
		СТН14	2	лист 4, схема 1	
1ПВ12-3АтIVС-14		Поз. 1..4, 13...15 по			7,3
		1ПВ12-1АтVI-14			
	5	Каркас КР6	2	1.465.1-15.4-2	
	6	КР16	1	-4	
	7	КР12	4	-4	
	8	КР20	1	-6	
	9	КР29	1	-12	
	10	КР29	1	-13	
	11	Сетка С2	1	-22	
	12	С5	4	-24	

Марка плиты	Поз	Наименование	Кол.	Обозначение документа	Масса плиты, т
1ПВ12-3АтIVС-14	16	Стержень напрягаем.			7,3
		СТН15	2	лист 4, схема 1	
	17	Бетон класса В30; м³	2,93		
1ПВ12-4АтIVС-14		Поз. 1...4, 13...15 по			7,3
		1ПВ12-1АтVI-14			
	5	Каркас КР2	2	1.465.1-15.4-1	
	6	КР16	1	-4	
	7	КР12	4	-4	
	8	КР20	1	-6	
	9	КР29	1	-12	
	10	КР29А	1	-13	
	11	Сетка С2	1	-22	
	12	С5	4	-24	
	16	Стержень напрягаем.			
		СТН16	2	лист 4, схема 3	
	17	Бетон класса В30, м³	2,93		
1ПВ12-5АтIVС-14		Поз. 1..4, 13...15 по			7,3
		1ПВ12-1АтVI-14			
	5	Каркас КР7	2	1.465.1-15.4-3	
	6	КР17	1	-4	
	7	КР13	4	-4	
	8	КР21	1	-6	
	9	КР30	1	-12	
	10	КР30	1	-13	
	11	Сетка С3	1	-22	
	12	С5	4	-24	
	16	Стержень напрягаем.			
		СТН16	2	лист 4, схема 3	
	17	Бетон класса В35, м³	2,93		

Марка плиты	Поз.	Наименование	Кол.	Обозначение документа	Масса плиты, т
1ПВ12-1АIV-14		Поз. 1...15 по			7,3
		1ПВ12-1АтVI-14			
	16	Стержень напрягаем.			
		СТН19	2	лист 4, схема 1	
	17	Бетон класса В22,5; м³	2,93		
1ПВ12-2АIV-14		Поз. 1...4, 11...15, 17			7,3
		по 1ПВ12-1АтVI-14			
	5	Каркас КР5	2	1.465.1-15.4-2	
	6	КР15	1	-4	
	7	КР11	4	-4	
	8	КР19	1	-6	
	9	КР28	1	-12	
	10	КР28А	1	-13	
	16	Стержень напрягаем.			
		СТН19	2	лист 4, схема 1	
1ПВ12-3АIV-14		Поз. 1...4, 13...15			7,3
		по 1ПВ12-1АтVI-14			
	5	Каркас КР2	2	1.465.1-15.4-1	
	6	КР16	1	-4	
	7	КР12	4	-4	
	8	КР20	1	-6	
	9	КР29	1	-12	
	10	КР29А	1	-13	
	11	Сетка С2	1	-22	
	12	С5	4	-25	
	16	Стержень напрягаем.			
		СТН18	4	лист 4, схема 4	
	17	Бетон класса В30, м³	2,93		
1ПВ12-4АIV-14		Поз. 1...4; 13...15			7,3
		по 1ПВ12-1АтVI-14			
	5	Каркас КР2	2	1.465.1-15.4-1	

Марка плиты	Поз	Наименование	Кол	Обозначение документа	Масса плиты, т
1ПВ12-4АIV-14	6	Каркас КР17	1	1.465.1-15.4-4	7,3
	7	КР13	4	-4	
	8	КР21	1	-6	
	9	КР30	1	-12	
	10	КР30А	1	-13	
	11	Сетка С3	1	-22	
	12	С5	4	-24	
	16	Стержень напрягаем			
		СТН19	4	лист 4, схема 5	
	17	Бетон класса В35, м³	2,93		
1ПВ12-1АIIIв-14		Поз. 1...15 по			7,3
		1ПВ12-1АтVI-14			
	16	Стержень напрягаем.			
		СТН20	2	лист 4, схема 1	
	17	Бетон класса В22,5; м³	2,93		
1ПВ12-2АIIIв-14		Поз. 1...5, 11...15, 17			7,3
		по 1ПВ12-1АтVI-14			
	6	Каркас КР15	1	1.465.1-15.4-4	
	7	КР11	4	-4	
	8	КР19	1	-6	
	9	КР28	1	-12	
	10	КР28А	1	-13	
	16	Стержень напрягаем			
		СТН21	2	лист 4, схема 1	
1ПВ12-3АIIIв-14		Поз. 1...4, 11...15, 17			7,3
		по 1ПВ12-1АтVI-14			
	5	Каркас КР3	2	1.465.1-15.4-2	
	6	КР15	1	-4	

Марка плиты	Поз.	Наименование	Кол.	Обозначение документа	Масса плиты, т
1ПВ12-3АIIIВ-14	7	Каркас КР11	4	1.465.1-15.4-4	7,3
	8	КР19	1	-6	
	9	КР28	1	-12	
	10	КР28А	1	-13	
	16	Стержень напрягаем.			
		СТН21	2	лист 4, схема 1	
1ПВ12-4АIIIВ-14		Поз. 1...5, 13...15, 17			7,3
		по 1ПВ12-1АтVI-14			
	6	Каркас КР15	1	1.465.1-15.4-4	
	7	КР11	4	-4	
	8	КР19	1	-6	
	9	КР28	1	-12	
	10	КР28А	1	-13	
	11	Сетка С2	1	-22	
	12	С5	4	-24	
	16	Стержень напрягаем.			
		СТН22	2	лист 4, схема 3	
1ПВ12-5АIIIВ-14		Поз. 1...4, 13...15			7,3
		по 1ПВ12-1АтVI-14			
	5	Каркас КР2	2	1.465.1-15.4-1	
	6	КР16	1	-4	
	7	КР12	4	-4	
	8	КР20	1	-6	
	9	КР29	1	-12	
	10	КР29А	1	-13	
	11	Сетка С2	1	-22	
	12	С5	4	-24	
	16	Стержень напрягаем.			
		СТН20	4	лист 4, схема 5	
	17	Бетон класса В30, м³	2,93		

Марка плиты	Поз	Наименование	Кол	Обозначение документа	Масса плиты, т
1ПВ12-6АIIIВ-14		Поз 1...4, 13...15			7,3
		по 1ПВ12-1АтVI-14			
	5	Каркас КР2	2	1.465.1-15.4-1	
	6	КР16	1	-4	
	7	КР12	4	-4	
	8	КР20	1	-6	
	9	КР29	1	-12	
	10	КР29А	1	-13	
	11	Сетка С2	1	-22	
	12	С5	4	-24	
	16	Стержень напрягаем.			
		СТН23	2	лист 4, схема 3	
	17	Бетон класса В35, м³	2,93		
1ПВ12-7АIIIВ-14		Поз. 1...4, 13...15			7,3
		по 1ПВ12-1АтVI-14			
	5	Каркас КР2	2	1.465.1-15.4-1	
	6	КР17	1	-4	
	7	КР13	4	-4	
	8	КР21	1	-6	
	9	КР30	1	-12	
	10	КР30А	1	-13	
	11	Сетка С3	1	-22	
	12	С5	4	-24	
	16	Стержень напрягаем			
		СТН21	4	лист 4, схема 5	
	17	Бетон класса В35, м³	2,93		

Марка плиты	Поз.	Наименование	Кол.	Обозначение документа	Масса плиты, т
1ПВ12-8АIIIв-14		Поз. 1...4, 13...15			7,3
		по 1ПВ12-1АтVI-14			
	5	каркас КР 4	2	1.465.1-15.4-2	
	6	КР 17	1	-4	
	7	КР13	4	-4	
	8	КР21	1	-6	
	9	КР30	1	-12	
	10	КР30	1	-13	
	11	Сетка С3	1	-22	
	12	С5	4	-24	
	16	Стержень напрягаем.			
		СТН23	2	лист 4, схема 3	
	17	Бетон класса В40, м³	2,93		
1ПВ12-1Вр-14		Поз. 1...13 по 1ПВ12-1АтVI-14			7,3
	14	Изделие закладное МН4-1	2	1.465.1-15.4-33	
	15	МН4-2	2	-33	
	16	Стержень напрягаем.			
		СТН25	20	лист 4, схема 6	
	17	Бетон класса В22,5, м³	2,93		
1ПВ12-2Вр-14		Поз. 1...5, 11...13, 17			7,3
		по 1ПВ12-1АтVI-14			
	6	каркас КР 15	1	1.465.1-15.4-4	
	7	КР 11	4	-4	
	8	КР19	1	-6	
	9	КР28	1	-12	
	10	КР28А	1	-13	
	14	Изделие закладное МН4-1	2	-33	
	15	МН4-2	2	-33	
	16	Стержень напрягаем.			
		СТН25	[illegible]	лист 4, схема 7	

Марка плиты	Поз.	Наименование	Кол.	Обозначение документа	Масса плиты, т
1ПВ12-3Вр-14		Поз. 1...4, 13 по 1ПВ12-1АтVI-	14		7,3
	5	каркас КР 2	2	1.465.1-15.4-1	
	6	КР 16	1	-4	
	7	КР12	4	-4	
	8	КР20	1	-6	
	9	КР29	1	-12	
	10	КР29А	1	-13	
	11	Сетка С2	1	-22	
	12	С5	4	-24	
	14	Изделие закладное МН4-1	2	-33	
	15	МН4-2	2	-33	
	16	Стержень напрягаем.			
		СТН25	28	лист 4, схема 8	
	17	Бетон класса В30, м³	2,93		
1ПВ12-4Вр-14		Поз. 1...4, 13 по			7,3
		1ПВ12-1АтVI-14			
	5	Каркас КР2	2	1.465.1-15.4-1	
	6	КР16	1	-4	
	7	КР12	4	-4	
	8	КР20	1	-6	
	9	КР29	1	-12	
	10	КР29А	1	-13	
	11	Сетка С2	1	-22	
	12	С5	4	-24	
	14	Изделие закладное МН4-1	2	-33	
	15	МН4-2	2	-33	
	16	[illegible]ержень напрягаем.			
		[illegible]ТН25	32	лист 4, схема 9	
	17	[illegible]он класса В30, м³	2,93		

Взам. инв. № | Подпись и дата | Инв. № подл.

24035-09 ТИ

Марка плиты	Поз.	Наименование	Кол.	Обозначение документа	Масса плиты, т
1ПВ12-5Вр-14		Поз.1...4,13 по 1ПВ12-1АтVI-14			7,3
	5	Каркас КР2	2	1.465.1-15.4-1	
	6	КР17	1	-4	
	7	КР13	4	-4	
	8	КР21	1	-6	
	9	КР30	1	-12	
	10	КР30А	1	-13	
	11	Сетка С3	1	-22	
	12	С5	4	-24	
	14	Изделие закладное МН4-1	2	-23	
	15	МН4-2	2	-33	
	16	Стержень напрягаем.			
		СТН25	36	лист 4, схема 10	
	17	Бетон класса В35, м³	2,93		
1ПВ12-6Вр-14		Поз. 1...4, 13			7,3
		по 1ПВ12-1АтVI-14			
	5	Каркас КР2	2	-1	
	6	КР17	1	-4	
	7	КР13	4	-4	
	8	КР21	1	-6	
	9	КР30	1	-12	
	10	КР30А	1	-13	
	11	Сетка С3	1	-22	
	12	С5	4	-24	
	14	Изделие закладное МН4-1	2	-33	
	15	МН4-2	2	-33	
	16	Стержень напрягаем.			
		СТН25	40	лист 4, схема 11	
	17	Бетон класса В40, м³	2,93		

Марка плиты	Поз.	Наименование	Кол.	Обозначение документа	Масса плиты, т
1ПВ12-7Вр-14		Поз. 1...4,13 по 1ПВ12-1АтVI-14			7,3
	5	Каркас КР2	2	1.465.1-15.4-1	
	6	КР17	1	-4	
	7	КР13	4	-4	
	8	КР21	1	-6	
	9	КР30	1	-12	
	10	КР30А	1	-13	
	11	Сетка С3	1	-22	
	12	С5	4	-24	
	14	Изделие закладное МН4-1	2	-33	
	15	МН4-2	2	-33	
	16	Стержень напрягаем.			
		СТН25	42	лист 4, схема 12	
	17	Бетон класса В40, м³	2,93		
1ПВ12-1К7-14		Поз. 1...4,13 по 1ПВ12-1АтVI-14			7,3
	5	Каркас КР2	2	1.465.1-15.4-1	
	6	КР16	1	-4	
	7	КР12	4	-4	
	8	КР20	1	-6	
	9	КР29	1	-12	
	10	КР29А	1	-13	
	11	Сетка С2	1	-22	
	12	С5	4	-24	
	14	Изделие закладное МН6-1	2	-33	
	15	МН6-2	2	-33	
	16	Стержень напрягаем.			
		СТН24	4	лист 4, схема 4	
	17	Бетон класса В30, м³	2,93		

Марка плиты	Поз.	Наименование	Кол.	Обозначение документа	Масса плиты, т
1ПВ12-2КТ-14		Поз. 1...4, 13			7,3
		по 1ПВ12-1Ат$\overline{VI}$-14			
	5	Каркас КР2	2	1.465.1-15.4-1	
	6	КР17	1	-4	
	7	КР13	4	-4	
	8	КР21	1	-6	
	9	КР30	1	-12	
	10	КР30А	1	-13	
	11	Сетка С3	1	-22	
	12	С5	4	-24	
	14	Изделие закладное МН6-1	2	-33	
	15	МН6-2	2	-33	
	16	Стержень напрягаем.			
		СТН24	6	лист 4, схема 13	
	17	Бетон класса В40, м³	2,93		
1ПВ12-1Ат$\overline{V}$СК-14Н	1	Каркас КР22	4	1.465.1-15.4-8	7,3
	2	Сетка С6	4	-25	
	3	С7	4	-26	
	4	Изделие закладное МН10	4	-36	
	5	Каркас КР1	2	-1	
	6	КР14	1	-4	
	7	КР10	4	-4	
	8	КР18	1	-6	
	9	КР27	1	-12	
	10	КР27А	1	-13	
	11	Сетка С3	1	-22	
	12	С4	4	-24	
	13	Каркас КП4	1	-21	
	14	Изделие закладное МН2-1	2	-33	
	15	МН2-2	2	-33	

Марка плиты	Поз.	Наименование	Кол.	Обозначение документа	Масса плиты, т
	16	Стержень напрягаем.			
		СТН9	2	лист 4, схема 2	
	17	Бетон класса В22,5, м³	2,93		
1ПВ12-2Ат$\overline{V}$СК-14Н		Поз. 1..5; 11...15			7,3
		по 1ПВ12-1Ат$\overline{V}$СК-14Н			
	6	Каркас КР15	1	1.465.1-15.4-4	
	7	КР11	4	-4	
	8	КР19	1	-6	
	9	КР28	1	-12	
	10	КР28А	1	-13	
	16	Стержень напрягаем.			
		СТН10	2	лист 4, схема 2	
	17	Бетон класса В25, м³	2,93		
1ПВ12-3Ат$\overline{V}$СК-14Н		Поз. 1...4, 11, 13...15			7,3
		по 1ПВ12-1Ат$\overline{V}$СК-14Н			
	5	Каркас КР2	2	1.465.1-15.4-1	
	6	КР16	1	-4	
	7	КР12	4	-4	
	8	КР20	1	-6	
	9	КР29	1	-12	
	10	КР29А	1	-13	
	12	Сетка С5	4	-24	
	16	Стержень напрягаем.			
		СТН11	2	лист 4, схема 2	
	17	Бетон класса В30	2,93		
1ПВ12-4Ат$\overline{V}$СК-14Н		Поз. 1...4, 11, 13...15			7,3
		по 1ПВ12-1Ат$\overline{V}$СК-14Н			
	5	Каркас КР2	2	1.465.1-15.4-1	
	6	КР17	1	-4	

Марка плиты	Поз	Наименование	Кол.	Обозначение документа	Масса плиты, т
1ПВ12-4АтVСК-14Н	7	Каркас КР13	4	1.465.1-15.4-4	7,3
	8	КР21	1	-6	
	9	КР30	1	-12	
	10	КР30А	1	-13	
	12	Сетка С5	4	-24	
	16	Стержень напрягаем.			
		СТН 12	2	лист 4, схема 3	
	17	Бетон класса В35, м³	2,93		
1ПВ12-1АIV-14Н 1ПВ12-1АIV-14П		Поз. 1...15, 17			7,3
		по 1ПВ12-1АтVСК-14Н			
	16	Стержень напрягаем.			
		СТН 19	2	лист 4, схема 1	
1ПВ12-2АIV-14Н 1ПВ12-2АIV-14П		Поз. 1...5, 11...15			7,3
		по 1ПВ12-1АтVСК-14Н			
	6	Каркас КР15	1	1.465.1-15.4-4	
	7	КР11	4	-4	
	8	КР19	1	-6	
	9	КР28	1	-12	
	10	КР28А	1	-13	
	16	Стержень напрягаем.			
		СТН 17	4	лист 4 схема 4	
	17	Бетон класса В25, м³	2,93		
1ПВ12-3АIV-14Н 1ПВ12-3АIV-14П		Поз. 1...4, 11, 13...15			7,3
		по 1ПВ12-1АтVСК-14Н			
	5	Каркас КР2	2	1.465.1-15.4-1	
	6	КР16	1	-4	
	7	КР12	4	-4	
	8	КР20	1	-6	
	9	КР29	1	-12	
	10	КР29А	1	-13	
	12	Сетка С5	4	-24	

Марка плиты	Поз.	Наименование	Кол.	Обозначение документа	Масса плиты, т
	16	Стержень напрягаем.			
		СТН 18	4	лист 4, схема 4	
	17	Бетон класса В30, м³	2,93		
1ПВ12-4АIV-14Н 1ПВ12-4АIV-14П		Поз. 1...4, 11, 13...15			7,3
		по 1ПВ12-1АтVСК-14Н			
	5	Каркас КР2	2	1.465.1-15.4-1	
	6	КР17	1	-4	
	7	КР13	4	-4	
	8	КР21	1	-6	
	9	КР30	1	-12	
	10	КР30А	1	-13	
	12	Сетка С5	4	-24	
	16	Стержень напрягаем.			
		СТН 19	4	лист 4, схема 5	
	17	Бетон класса В35, м³	2,93		
1ПВ12-1АIIIВ-14Н 1ПВ12-1АIIIВ-14П		Поз. 1...5, 11...15			7,3
		по 1ПВ12-1АтVСК-14Н			
	6	Каркас КР15	1	1.465.1-15.4-4	
	7	КР11	4	-4	
	8	КР19	1	-6	
	9	КР28	1	-12	
	10	КР28А	1	-13	
	16	Стержень напрягаем.			
		СТН 21	2	лист 4, схема 1	
	17	Бетон класса В25, м³	2,93		
1ПВ12-2АIIIВ-14Н 1ПВ12-2АIIIВ-14П		Поз. 1...4, 11, 13...15			7,3
		по 1ПВ12-1АтVСК-14Н			
	5	Каркас КР2	2	1.465.1-15.4-4	
	6	КР16	1	-4	

24035-09 77

Марка плиты	Поз.	Наименование	Кол.	Обозначение документа	Масса плиты, т
1ПВ12-2АIIIВ-14Н 1ПВ12-2АIIIВ-14П	7	Каркас КР12	4	1.465.1-15.4-4	7,3
	8	КР20	1	-6	
	9	КР29	1	-12	
	10	КР29А	1	-13	
	12	Сетка С5	4	-24	
	16	Стержень напрягаем.			
		СТН22	2	лист 4, схема 3	
	17	Бетон класса 825, м³	2,93		
1ПВ12-3АIIIВ-14Н 1ПВ12-3АIIIВ-14П		Поз. 1...4, 11, 13...15			7,3
		по 1ПВ12-1АтVСК-14Н			
	5	Каркас КР2	2	1.465.1-15.4-1	
	6	КР16	1	-4	
	7	КР12	4	-4	
	8	КР20	1	-6	
	9	КР29	1	-12	
	10	КР29А	1	-13	
	12	Сетка С5	4	-24	
	16	Стержень напрягаем.			
		СТН20	4	лист 4, схема 1	
	17	Бетон класса В30, м³	2,93		
1ПВ12-4АIIIВ-14Н 1ПВ12-4АIIIВ-14П		Поз. 1...4, 11, 13...15			7,3
		по 1ПВ12-1АтVСК-14Н			
	5	Каркас КР2	2	1.465.1-15.4-1	
	6	КР17	1	-4	
	7	КР13	4	-4	
	8	КР21	1	-6	
	9	КР30	1	-12	
	10	КР30А	1	-13	
	12	Сетка С5	4	-24	
	16	Стержень напрягаем.			
		СТН23	2	лист 4, схема 3	
	17	Бетон класса В35, м³	2,93		

Марка плиты	Поз	Наименование	Кол.	Обозначение документа	Масса плиты, т
1ПВ12-5АIIIВ-14Н 1ПВ12-5АIIIВ-14П		Поз. 1...4, 11, 13...15			7,3
		по 1ПВ12-1АтVСК-14Н			
	5	Каркас КР2	2	1.465.1-15.4-1	
	6	КР17	1	-4	
	7	КР13	4	-4	
	8	КР21	1	-6	
	9	КР30	1	-12	
	10	КР30А	1	-13	
	12	Сетка С5	4	-24	
	16	Стержень напрягаем.			
		СТН21	4	лист 4, схема 5	
	17	Бетон класса В35, м³	2,93		
1ПВ12-1АтVЛ-14	1	Каркас КР22	4	1.465.1-15.4-8	5,7
	2	Сетка С6		-25	
	3	Сетка С7	4	-26	
	4	Изделие закладное МН10	4	-36	
	5	Каркас КР1	2	-1	
	6	КР15	1	-4	
	7	КР11	4	-4	
	8	КР19	1	-6	
	9	КР28	1	-12	
	10	КР28А	1	-13	
	11	Сетка С1	1	-22	
	12	С4	4	-24	
	13	Каркас КП4	1	-21	
	14	Изделие закладное МН1-1	2	-32	
	15	МН1-2	2	-32	

Инв. № подл. | Подпись и дата | Взам. инв. №

Марка плиты	Поз	Наименование	Кол	Обозначение документа	Масса плиты, т
1ПВ12-1Ат-V-Л-14	16	Стержень напрягаем			5,7
		СТН5	2	лист 4, схема 1	
	17	Бетон класса В20, $м^3$	2,93		
1ПВ12-2Ат-V-Л-14		Поз. 1...4, 13...15			5,7
		по 1ПВ12-1Ат-V-Л-14			
	5	Каркас КР2	2	1.465.1-15.4-1	
	6	КР16	1	-4	
	7	КР12	4	-4	
	8	КР20	1	-6	
	9	КР29	1	-12	
	10	КР29А	1	-13	
	11	Сетка С2	1	-22	
	12	С5	4	-24	
	16	Стержень напрягаем.			
		СТН6	2	лист 4, схема 1	
	17	Бетон класса В22,5 $м^3$	2,93		
1ПВ12-3Ат-V-Л-14		Поз. 1...4, 13...15			5,7
		по 1ПВ12-1Ат-V-Л-14			
	5	Каркас КР2	2	1.465.1-15.4-1	
	6	КР16	1	-4	
	7	КР12	4	-4	
	8	КР20	1	-6	
	9	КР29	1	-12	
	10	КР29А	1	-13	
	11	Сетка С2	1	-22	
	12	С5	4	-24	
	16	Стержень напрягаем.			
		СТН7	2	лист 4, схема 1	
	17	Бетон класса В30, $м^3$	2,93		

Марка плиты	Поз	Наименование	Кол.	Обозначение документа	Масса плиты, т
1ПВ12-1Ат-IV-СЛ-14		Поз. 1...15, 17 по			5,7
		1ПВ12-1Ат-V-Л-14			
	16	Стержень напрягаемый			
		СТН14	2	лист 4, схема 1	
1ПВ12-2Ат-IV-СЛ-14		Поз. 1...4, 13...15			5,7
		по 1ПВ12-1Ат-V-Л-14			
	5	Каркас КР2	2	1.465.1-15.4-1	
	6	КР16	1	-4	
	7	КР12	4	-4	
	8	КР20	1	-6	
	9	КР29	1	-12	
	10	КР29А	1	-13	
	11	Сетка С2	1	-22	
	12	С5	4	-24	
	16	Стержень напрягаем.			
		СТН15	2	лист 4, схема 1	
	17	Бетон класса В22,5, $м^3$	2,93		
1ПВ12-3Ат-IV-СЛ-14		Поз. 1...4, 13...15			5,7
		по 1ПВ12-1Ат-V-Л-14			
	5	Каркас КР2	2	1.465.1-15.4-1	
	6	КР16	1	-4	
	7	КР12	4	-4	
	8	КР20	1	-6	
	9	КР29	1	-12	
	10	КР29А	1	-13	
	11	Сетка С3	1	-22	
	12	С5	4	-24	

Марка плиты	Поз	Наименование	Кол.	Обозначение документа	Масса плиты, т
1ПВ12-3АтIVСЛ-14	16	Стержень напрягаемый			5,7
		СТН16	2	лист 4, схема 3	
	17	Бетон класса В25, м³	2,93		
1ПВ12-1АIVЛ-14		Поз. 1...15, 17			5,7
		по 1ПВ12-1АтVЛ-14			
	16	Стержень напрягаем.			
		СТН19	2	лист 4, схема 1	
1ПВ12-2АIVЛ-14		Поз. 1...4, 13...15			5,7
		по 1ПВ12-1АтVЛ-14			
	5	Каркас КР2	2	1.465.1-15.4-1	
	6	КР16	1	-4	
	7	КР12	4	-4	
	8	КР20	1	-6	
	9	КР29	1	-12	
	10	КР29А	1	-13	
	11	Сетка С2	1	-22	
	12	С5	4	-24	
	16	Стержень напрягаем.			
		СТН17	4	лист 4, схема 4	
	17	Бетон класса В22,5; м³	2,93		
1ПВ12-3АIVЛ-14		Поз. 1...4, 13...15			5,7
		по 1ПВ12-1АтVЛ-14			
	5	каркас КР2	2	1.465.1-15.4-1	
	6	КР16	1	-4	
	7	КР12	4	-4	
	8	КР20	1	-6	
	9	КР29	1	-12	
	10	КР29А	1	-13	
	11	Сетка С3	1	-22	
	12	С5	4	-24	

Марка плиты	Поз.	Наименование	Кол.	Обозначение документа	Масса плиты, т
	16	Стержень напрягаем.			
		СТН18	4	лист 4, схема 4	
	17	Бетон класса В25; м³	2,93		
1ПВ12-1АIIIВЛ-14		Поз. 1...5, 11...15, 17			5,7
		по 1ПВ12-1АтVЛ-14			
	6	каркас КР14	1	1.465.1-15.4-4	
	7	КР10	4	-4	
	8	КР18	1	-6	
	9	КР27	1	-12	
	10	КР27А	1	-13	
	16	Стержень напрягаем.			
		СТН20	2	лист 4, схема 1	
1ПВ12-2АIIIВЛ-14		Поз. 1...15			5,7
		по 1ПВ12-1АтVЛ-14			
	16	Стержень напрягаем.			
		СТН21	2	лист 4, схема 1	
	17	Бетон класса В22,5; м³	2,93		
1ПВ12-3АIIIВЛ-14		Поз. 1...4, 13...15			5,7
		по 1ПВ12-1АтVЛ-14			
	5	каркас КР2	2	1.465.1-15.4-1	
	6	КР16	1	-4	
	7	КР12	4	-4	
	8	КР20	1	-6	
	9	КР29	1	-12	
	10	КР29А	1	-13	
	11	Сетка С2	1	-22	
	12	С5	4	-24	

Инв. № подл. | Подпись и дата | Взам. инв. №

ЗИП35-09 90

Марка плиты	Поз	Наименование	Кол.	Обозначение документа	Масса плиты, т
1ПВ12-3АIIIВЛ-14	16	Стержень напрягаем.			5,7
		СТН22	2	лист4, схема 3	
	17	Бетон класса В25; м³	2,93		
1ПВ12-4АIIIВЛ-14		Поз. 1...4, 13...15			5,7
		по 1ПВ12-1АтVЛ-14			
	5	каркас КР2	2	1.465.1-15.4-1	
	6	КР16	1	-4	
	7	КР12	4	-4	
	8	КР20	1	-6	
	9	КР29	1	-12	
	10	КР29А	1	-13	
	11	Сетка С3	1	-22	
	12	С5	4	-24	
	16	Стержень напрягаем.			
		СТН20	4	лист 4, схема 5	
	17	Бетон класса В30; м³	2,93		
1ПВ12-1ВрЛ-14		Поз. 1...13, 17			5,7
		по 1ПВ12-1АтVЛ-14			
	14	Изделие закладное МН3-1	2	1.465.1-15.4-33	
	15	МН3-2	2	-33	
	16	Стержень напрягаем.			
		СТН25	20	лист 4, схема 6	
1ПВ12-2ВрЛ-14		Поз. 1...13			5,7
		по 1ПВ12-1АтVЛ-14			
	14	Изделие закладное МН3-1	2	1.465.1-15.4-33	
	15	МН3-2	2	-33	
	16	Стержень напрягаем.			
		СТН25	24	лист 4, схема 7	
	17	Бетон класса В22,5; м³	2,93		

Марка плиты	Поз.	Наименование	Кол.	Обозначение документа	Масса плиты, т
1ПВ12-3ВрЛ-14		Поз. 1...4, 13			5,7
		по 1ПВ12-1АтVЛ-14			
	5	Каркас КР2	1	1.465.1-15.4-1	
	6	КР16	1	-4	
	7	КР12	4	-4	
	8	КР20	1	-6	
	9	КР29	1	-12	
	10	КР29А	1	-13	
	11	Сетка С2	1	-22	
	12	С5	4	-24	
	14	Изделие закладное МН3-1	2	-33	
	15	МН3-2	2	-33	
	16	Стержень напрягаем.			
		СТН25	28	лист 4, схема 8	
	17	Бетон класса В25; м³	2,93		
1ПВ12-4ВрЛ-14		Поз. 1...4, 13			5,7
		по 1ПВ12-1АтVЛ-14			
	5	каркас КР2	2	1.465.1-15.4-1	
	6	КР16	1	-4	
	7	КР12	4	-4	
	8	КР20	1	-6	
	9	КР29	1	-12	
	10	КР29А	1	-13	
	11	Сетка С3	1	-22	
	12	С5	4	-24	
	14	Изделие закладное МН3-1	2	-33	
	15	МН3-2	2	-33	

Марка плиты	Поз.	Наименование	Кол	Обозначение документа	Масса плиты, т
1ПВ12-4врЛ-14	16	Стержень напрягаем.			5,7
		СТН25	32	лист 4, схема 9	
	17	Бетон класса В30, $м^3$	2,93		
1ПВ12-1К7Л-14		Поз. 1...4, 13			5,7
		по 1ПВ12-1Ат-VЛ-14			
	5	Каркас КР2	2	1.465.1-15.4-1	
	6	КР16	1	-4	
	7	КР12	4	-4	
	8	КР20	1	-6	
	9	КР29	1	-12	
	10	КР29А	1	-13	
	11	Сетка С3	1	-22	
	12	С5	4	-24	
	14	Изделие закладное МН5-1	2	-33	
	15	МН5-2	2	-33	
	16	Стержень напрягаем.			
		СТН24	4	лист 4, схема 4	
	17	Бетон класса В25, $м^3$	2,93		

1. Напрягаемые стержни см. докум. 1.465.1-15.4-43
2. Схемы расположения напрягаемых стержней см. докум. 1.465.1-15.1-1

Марка плиты	Поз.	Наименование	Кол.	Обозначение документа	Масса плиты, т

Ведомость расхода стали на плиту, кг

Марка плиты	Напрягаемая арматура класса										Всего	Изделия арматурные															Всего
												Арматура класса															
	Ат-VI					Ат-V						А-III						Ат-V					Вр-I				
	ГОСТ 10884-81					ГОСТ 10884-81						ГОСТ 5781-82						ГОСТ 10884-81					ГОСТ 6727-80				
	ф18	ф20	ф22	ф25	Итого	ф20	ф22	ф25	ф28	Итого		ф8	ф10	ф12	ф14	ф16	Итого	ф12	ф14	Итого			ф3	ф4	ф5	Итого	
1ПГ12-1АтVI	48,0				48,0						48,0	2,4	19,4				21,8						16,5	22,0	11,0	49,5	71,3
1ПГ12-2АтVI		59,2			59,2						59,2	2,4	3,2	24,3			29,9						16,5	22,0	11,0	49,5	79,4
1ПГ12-3АтVI			71,6		71,6						71,6	2,4	3,2		32,4		38,0						7,2	18,9	41,8	67,9	105,9
1ПГ12-4АтVI				92,2	92,2						92,2	2,4	3,2			43,2	48,8							31,9	41,8	73,7	122,5
1ПГ12-1АтV						59,2				59,2	59,2	2,4	3,2	24,3			29,9						16,5	22,0	11,0	49,5	79,4
1ПГ12-2АтV							71,6			71,6	71,6	2,4	3,2	24,3			29,9						16,5	22,0	11,0	49,5	79,4
1ПГ12-3АтV						59,2				59,2	59,2	2,4	3,2		32,4		38,0		19,4	19,4			7,2	18,9	41,8	67,9	125,3
1ПГ12-4АтV							71,6			71,6	71,6	2,4	3,2		32,4		38,0		19,4	19,4			7,2	18,9	41,8	67,9	125,3
1ПГ12-5АтV								92,2		92,2	92,2	2,4	3,2			43,2	48,8	12,6		12,6				31,9	41,8	73,7	135,1
1ПГ12-6АтV									115,9	115,9	115,9	2,4	3,2			43,2	48,8							31,9	41,8	73,7	122,5

Продолжение ведомости

Изделия закладные										Общий расход
Арматура класса					Прокат марки				Всего	
А-III			А-I		Вст3кп2-1					
ГОСТ 5781-82			ГОСТ 5781-82		ГОСТ 8510-86					
ф8	ф12	Итого	ф16	Итого	L125×80×8			Итого		
0,8	7,2	8,0	5,6	5,6	8,0			8,0	21,6	140,9
0,8	7,2	8,0	5,6	5,6	8,0			8,0	21,6	160,2
0,8	7,2	8,0	5,6	5,6	8,0			8,0	21,6	199,1
0,8	7,2	8,0	5,6	5,6	8,0			8,0	21,6	236,3
0,8	7,2	8,0	5,6	5,6	8,0			8,0	21,6	160,2
0,8	7,2	8,0	5,6	5,6	8,0			8,0	21,6	172,6
0,8	7,2	8,0	5,6	5,6	8,0			8,0	21,6	206,1
0,8	7,2	8,0	5,6	5,6	8,0			8,0	21,6	218,5
0,8	7,2	8,0	5,6	5,6	8,0			8,0	21,6	248,9
0,8	7,2	8,0	5,6	5,6	8,0			8,0	21,6	260,0

Разраб.	Владимирская		1.465.1-15.1-РС1
Рассчит.	Стукалова		
Провер.	Хомутова		
Н.контр.	Хомутова		Ведомость расхода стали

Стадия	Лист	Листов
Р	1	32

Киевский Промстройпроект

Ведомость расхода стали на плиту, кг

Марка плиты	Напрягаемая арматура класса										Всего	Изделия арматурные															Всего
												Арматура класса															
	Ат-IVС					А-IV						А-III						Ат-IVС			А-IV		Вр-I				
	ГОСТ 10884-81					ГОСТ 5781-82						ГОСТ 5781-82						ГОСТ 10884-81			ГОСТ 5781-82		ГОСТ 6727-80				
	ф22	ф25	ф28		Итого	ф20	ф22			Итого		ф8	ф10	ф12	ф14	ф16	Итого	ф12	ф14	Итого	ф12	Итого	ф3	ф4	ф5	Итого	
1ПГ12-1АтIVС	71,6				71,6						71,6	2,4	19,4				21,8						16,5	22,0	11,0	49,5	71,3
1ПГ12-2АтIVС	71,6				71,6						71,6	2,4	3,2	24,3			29,9	12,6		12,6			16,5	15,0	21,4	52,9	95,4
1ПГ12-3АтIVС		92,2			92,2						92,2	2,4	3,2		32,4		38,0	12,6		12,6			7,2	18,9	41,8	67,9	118,5
1ПГ12-4АтIVС			115,9		115,9						115,9	2,4	3,2		32,4		38,0						7,2	18,9	41,8	67,9	105,9
1ПГ12-5АтIVС			115,9		115,9						115,9	2,4	3,2			43,2	48,8		17,0	17,0				31,9	41,8	73,7	139,5
1ПГ12-1АIV							71,6			71,6	71,6	2,4	19,4				21,8						16,5	22,0	11,0	49,5	71,3
1ПГ12-2АIV							71,6			71,6	71,6	2,4	3,2	24,3			29,9				12,6	12,6	16,5	15,0	21,4	52,9	95,4
1ПГ12-3АIV						118,4				118,4	118,4	2,4	3,2		32,4		38,0						7,2	18,9	41,8	67,9	105,9
1ПГ12-4АIV							143,2			143,2	143,2	2,4	3,2			43,2	48,8							31,9	41,8	73,7	122,5

Продолжение ведомости

	Изделия закладные									Всего	Общий расход
	Арматура класса					Прокат марки					
	А-III			А-I		Вст3кп2-1					
	ГОСТ 5781-82			ГОСТ 5781-82		ГОСТ 8510-86					
	ф8	ф12	Итого	ф16	Итого	L125x80x8			Итого		
	0,8	7,2	8,0	5,6	5,6	8,0			8,0	21,6	164,5
	0,8	7,2	8,0	5,6	5,6	8,0			8,0	21,6	188,6
	0,8	7,2	8,0	5,6	5,6	8,0			8,0	21,6	232,3
	0,8	7,2	8,0	5,6	5,6	8,0			8,0	21,6	243,4
	0,8	7,2	8,0	5,6	5,6	8,0			8,0	21,6	277,0
	0,8	7,2	8,0	5,6	5,6	8,0			8,0	21,6	164,5
	0,8	7,2	8,0	5,6	5,6	8,0			8,0	21,6	188,6
	0,8	7,2	8,0	5,6	5,6	8,0			8,0	21,6	245,9
	0,8	7,2	8,0	5,6	5,6	8,0			8,0	21,6	287,3

Ведомость расхода стали на плиту, кг

Марка плиты	Напрягаемая арматура класса										Всего	Изделия арматурные															Всего
												Арматура класса															
	А-III в											А-III						А-III в					Вр-I				
												ГОСТ 5781-82											ГОСТ 6727-80				
	ф22	ф25	ф28	ф32	Итого							ф8	ф10	ф12	ф14	ф16	Итого	ф12	ф18	Итого			ф3	ф4	ф5	Итого	
1ПГ12-1А III в	71,6				71,6						71,6	2,4	19,4				21,8						16,5	22,0	11,0	49,5	71,3
1ПГ12-2А III в		92,2			92,2						92,2	2,4	3,2	24,3			29,9						16,5	22,0	11,0	49,5	79,4
1ПГ12-3А III в		92,2			92,2						92,2	2,4	3,2	24,3			29,9	12,6		12,6			16,5	15,0	21,4	52,9	95,4
1ПГ12-4А III в			115,9		115,9						115,9	2,4	3,2	24,3			29,9						7,2	28,9	26,6	62,7	92,6
1ПГ12-5А III в	143,2				143,2						143,2	2,4	3,2		32,4		38,0						7,2	18,9	41,8	67,9	105,9
1ПГ12-6А III в				151,4	151,4						151,4	2,4	3,2		32,4		38,0						7,2	18,9	41,8	67,9	105,9
1ПГ12-7А III в		184,4			184,4						184,4	2,4	3,2			43,2	48,8							31,9	41,8	73,7	122,5
1ПГ12-8А III в				151,4	151,4						151,4	2,4	3,2			43,2	48,8		28,2	28,2				31,9	41,8	73,7	150,7

Продолжение ведомости

	Изделия закладные										Общий расход
	Арматура класса					Прокат марки				Всего	
	А-III			А-I		Вст3кп2-1					
	ГОСТ 5781-82			ГОСТ 5781-82		ГОСТ 8510-86					
	ф8	ф12	Итого	ф16	Итого	L125x x80x8			Итого		
1	0,8	7,2	8,0	5,6	5,6	8,0			8,0	21,6	164,5
	0,8	7,2	8,0	5,6	5,6	8,0			8,0	21,6	193,2
	0,8	7,2	8,0	5,6	5,6	8,0			8,0	21,6	209,2
	0,8	7,2	8,0	5,6	5,6	8,0			8,0	21,6	230,1
	0,8	7,2	8,0	5,6	5,6	8,0			8,0	21,6	270,7
1	0,8	7,2	8,0	5,6	5,6	8,0			8,0	21,6	278,9
	0,8	7,2	8,0	5,6	5,6	8,0			8,0	21,6	328,5
	0,8	7,2	8,0	5,6	5,6	8,0			8,0	21,6	323,7

Ведомость расхода стали на плиту, кг

Марка плиты	Напрягаемая арматура класса										Всего	Изделия арматурные															Всего
												Арматура класса															
	Вр					К7						А-III											Вр-I				
	ГОСТ 7348-81					ГОСТ 13840-68						ГОСТ 5781-82											ГОСТ 6727-80				
	ф5				Итого	ф15				Итого		ф8	ф10	ф12	ф14	ф16	Итого						ф3	ф4	ф5	Итого	
1ПГ12-1Вр	37,0				37,0						37,0	2,4	19,4				21,8						16,5	22,0	11,0	49,5	71,3
1ПГ12-2Вр	44,4				44,4						44,4	2,4	3,2	24,3			29,9						16,5	22,0	11,0	49,5	79,4
1ПГ12-3Вр	51,7				51,7						51,7	2,4	3,2		32,4		38,0						7,2	18,9	41,8	67,9	105,9
1ПГ12-4Вр	59,1				59,1						59,1	2,4	3,2		32,4		38,0						7,2	18,9	41,8	67,9	105,9
1ПГ12-5Вр	66,5				66,5						66,5	2,4	3,2			43,2	48,8							31,9	41,8	73,7	122,5
1ПГ12-6Вр	73,9				73,9						73,9	2,4	3,2			43,2	48,8							31,9	41,8	73,7	122,5
1ПГ12-7Вр	77,6				77,6						77,6	2,4	3,2			43,2	48,8							31,9	41,8	73,7	122,5
1ПГ12-1К7						53,6				53,6	53,6	2,4	3,2		32,4		38,0						7,2	18,9	41,8	67,9	105,9
1ПГ12-2К7						80,4				80,4	80,4	2,4	3,2			43,2	48,8							31,9	41,8	73,7	122,5

Продолжение ведомости

	Изделия закладные										Общий расход
	Арматура класса					Прокат марки				Всего	
	А-III			А-I		Вст3кп2-1					
	ГОСТ 5781-82			ГОСТ 5781-82		ГОСТ 8509-86		ГОСТ 103-76			
	ф8	ф12	Итого	ф16	Итого	L80×8	Итого	-8×140	Итого		
1	0,8	7,2	8,0	4,4	4,4	6,4	6,4	7,2	7,2	[illegible]	134,3
	0,8	7,2	8,0	4,4	4,4	6,4	6,4	7,2	7,2	[illegible]	149,8
	0,8	7,2	8,0	4,4	4,4	6,4	6,4	7,2	7,2	26,0	183,6
	0,8	7,2	8,0	4,4	4,4	6,4	6,4	7,2	7,2	26,0	191,0
	0,8	7,2	8,0	4,4	4,4	6,4	6,4	7,2	7,2	26,0	215,0
1	0,8	7,2	8,0	4,4	4,4	6,4	6,4	7,2	7,2	26,0	222,4
	0,8	7,2	8,0	4,4	4,4	6,4	6,4	7,2	7,2	26,0	226,1
	0,8	7,2	8,0	4,4	4,4	6,4	6,4	7,2	7,2	26,0	185,5
	0,8	7,2	8,0	4,4	4,4	6,4	6,4	7,2	7,2	26,0	228,9

Ведомость расхода стали на плиту, кг

Марка плиты	Напрягаемая арматура класса										Всего	Изделия арматурные															Всего
												Арматура класса															
	A_T-V СК					A-IV						A-III											Вр-I				
	ГОСТ 10884-81					ГОСТ 5781-82						ГОСТ 5781-82											ГОСТ 6727-80				
	ф20	ф22	ф25	ф28	Итого	ф18	ф20	ф22		Итого		ф8	ф10	ф12	ф14	ф16	Итого						ф3	ф4	ф5	Итого	
1ПГ12-1A_T-V СК-Н	59,2				59,2						59,2	2,4	19,4				21,8							51,5	11,0	62,5	84,3
1ПГ12-2A_T-V СК-Н		71,6			71,6						71,6	2,4	3,2	24,3			29,9							51,5	11,0	62,5	92,4
1ПГ12-3A_T-V СК-Н			92,2		92,2						92,2	2,4	3,2		32,4		38,0							31,9	41,8	73,7	111,7
1ПГ12-4A_T-V СК-Н				115,9	115,9						115,9	2,4	3,2			43,2	48,8							31,9	41,8	73,7	122,5
1ПГ12-1A IV-Н(П)								71,6		71,6	71,6	2,4	19,4				21,8							51,5	11,0	62,5	84,3
1ПГ12-2A IV-Н(П)							95,9			95,9	95,9	2,4	3,2	24,3			29,9							51,5	11,0	62,5	92,4
1ПГ12-3A IV-Н(П)								118,4		118,4	118,4	2,4	3,2		32,4		38,0							32,7	41,0	73,7	111,7
1ПГ12-4A IV-Н(П)									143,2	143,2	143,2	2,4	3,2			43,2	48,8							31,9	41,8	73,7	122,5

Продолжение ведомости

	Изделия закладные									Всего	Общий расход
	Арматура класса					Прокат марки					
	A-III			A-I		Вст3кп2-1					
	ГОСТ 5781-82			ГОСТ 5781-82		ГОСТ 8510-86					
	ф8	ф12	Итого	ф16	Итого	L125x80x8			Итого		
	0,8	7,2	8,0	5,6	5,6	8,0			8,0	21,6	165,1
	0,8	7,2	8,0	5,6	5,6	8,0			8,0	21,6	185,6
	0,8	7,2	8,0	5,6	5,6	8,0			8,0	21,6	225,5
	0,8	7,2	8,0	5,6	5,6	8,0			8,0	21,6	260,0
	0,8	7,2	8,0	5,6	5,6	8,0			8,0	21,6	177,5
	0,8	7,2	8,0	5,6	5,6	8,0			8,0	21,6	209,9
	0,8	7,2	8,0	5,6	5,6	8,0			8,0	21,6	251,7
	0,8	7,2	8,0	5,6	5,6	8,0			8,0	21,6	287,3

Инв. № подл. | Подпись и дата | Взам. инв. №

ЭИП35-09 87

Ведомость расхода стали на плиту, кг

Марка плиты	Напрягаемая арматура класса										Всего	Изделия арматурные															Всего
												Арматура класса															
	А-III в					АтV						А-III											ВрI				
						ГОСТ 10884-81						ГОСТ 5781-82											ГОСТ 6727-80				
	ф22	ф25	ф28	ф32	Итого	ф20	ф22	ф25		Итого		ф8	ф10	ф12	ф14	ф16	Итого						ф3	ф4	ф5	Итого	
1ПГ12-1А III в-Н(П)		92,2			92,2						92,2	2,4	3,2	24,3			29,9							41,9	20,6	62,5	92,4
1ПГ12-2А III в-Н(П)			115,9		115,9						115,9	2,4	3,2		32,4		38,0							31,9	41,8	73,7	111,7
1ПГ12-3А III в-Н(П)	143,2				143,2						143,2	2,4	3,2		32,4		38,0							31,9	41,8	73,7	111,7
1ПГ12-4А III в-Н(П)				151,4	151,4						151,4	2,4	3,2			43,2	48,8							31,9	41,8	73,7	122,5
1ПГ12-5А III в-Н(П)		184,3			184,3						184,3	2,4				43,2	48,8							31,9	41,8	73,7	122,5
1ПГ12-1АтV Л						59,2				59,2	59,2	2,4	3,2	24,3			29,9						16,5	22,0	11,0	49,5	79,4
1ПГ12-2АтV Л							71,6			71,6	71,6	2,4	3,2		32,4		38,0						7,2	18,9	41,8	67,9	105,9
1ПГ12-3АтV Л								92,2		92,2	92,2	2,4	3,2			43,2	48,8						7,2	18,9	41,8	67,9	116,7

Продолжение ведомости

	Изделия закладные										Общий расход
	Арматура класса					Прокат марки				Всего	
	А-III			А-I		ВСт3кп2-1					
	ГОСТ 5781-82			ГОСТ 5781-82		ГОСТ 8510-86					
	ф8	ф12	Итого	ф16	Итого	L125x x80x8			Итого		
2	0,8	7,2	8,0	5,6	5,6	8,0			8,0	21,6	206,2
	0,8	7,2	8,0	5,6	5,6	8,0			8,0	21,6	249,2
	0,8	7,2	8,0	5,6	5,6	8,0			8,0	21,6	276,5
	0,8	7,2	8,0	5,6	5,6	8,0			8,0	21,6	295,5
	0,8	7,2	8,0	5,6	5,6	8,0			8,0	21,6	328,4
2	0,8	7,2	8,0	5,6	5,6	8,0			8,0	21,6	160,2
	0,8	7,2	8,0	5,6	5,6	8,0			8,0	21,6	199,1
	0,8	7,2	8,0	5,6	5,6	8,0			8,0	21,6	230,5

Взам. инв. № | Подпись и дата | Инв. № подл.

Ведомость расхода стали на плиту, кг

Марка плиты	Напрягаемая арматура класса										Всего	Изделия арматурные															Всего
												Арматура класса															
	A_T-IVC					A-IV						A-III											Вр-I				
	ГОСТ 10884-81					ГОСТ 5781-82						ГОСТ 5781-82											ГОСТ 6727-80				
	ф22	ф25	ф28		Итого	ф20	ф22	ф25		Итого		ф8	ф10	ф12	ф14	ф16	Итого						ф3	ф4	ф5	Итого	
1ПГ12-1A_TIVC Л	71,6				71,6						71,6	2,4	3,2	24,3			29,9						16,5	22,0	11,0	49,5	79,4
1ПГ12-2A_TIVC Л		92,2			92,2						92,2	2,4	3,2		32,4		38,0						7,2	18,9	41,8	67,9	105,9
1ПГ12-3A_TIVC Л			115,9		115,9						115,9	2,4	3,2		32,4		38,0							31,9	41,8	73,7	111,7
1ПГ12-1AIV Л							71,6			71,6	71,6	2,4	3,2	24,3			29,9						16,5	22,0	11,0	49,5	79,4
1ПГ12-2AIV Л								95,9		95,9	95,9	2,4	3,2		32,4		38,0						7,2	28,5	26,2	61,9	99,9
1ПГ12-3AIV Л							118,4			118,4	118,4	2,4	3,2		32,4		38,0							31,9	41,8	73,7	111,7

Продолжение ведомости

	Изделия закладные									Всего	Общий расход
	Арматура класса					Прокат марки					
	A-III			A-I		Вст3кп2-1					
	ГОСТ 5781-82			ГОСТ 5781-82		ГОСТ 8510-86					
	ф8	ф12	Итого	ф16	Итого	L125×80×8			Итого		
	0,8	7,2	8,0	5,6	5,6	8,0			8,0	21,6	172,6
	0,8	7,2	8,0	5,6	5,6	8,0			8,0	21,6	219,7
Л	0,8	7,2	8,0	5,6	5,6	8,0			8,0	21,6	249,2
	0,8	7,2	8,0	5,6	5,6	8,0			8,0	21,6	172,6
	0,8	7,2	8,0	5,6	5,6	8,0			8,0	21,6	217,4
Л	0,8	7,2	8,0	5,6	5,6	8,0			8,0	21,6	251,7

Ведомость расхода стали на плиту, кг

Марка плиты	Напрягаемая арматура класса											Изделия арматурные															
												Арматура класса															
	А-III в					Вр			К7		Всего	А-III											Вр-I				Всего
						ГОСТ 7348-81			ГОСТ 13840-68			ГОСТ 5781-82											ГОСТ 6727-80				
	ф22	ф25	ф28		Итого	ф5		Итого	ф15	Итого		ф8	ф10	ф12	ф14	ф16	Итого						ф3	ф4	ф5	Итого	
1ПГ12-1АIIIв Л	71,6				71,6						71,6	2,4	19,4				21,8						16,5	22,0	11,0	49,5	71,3
1ПГ12-2АIIIв Л		92,2			92,2						92,2	2,4	3,2	24,3			29,9						16,5	22,0	110	49,5	79,4
1ПГ12-3АIIIв Л			115,9		115,9						115,9	2,4	3,2		32,4		38,0						7,2	18,9	41,8	67,9	105,9
1ПГ12-4АIIIв Л	143,2				143,2						143,2	2,4	3,2		32,4		38,0							31,9	41,8	73,7	111,7
1ПГ12-1Вр Л						37,0		37,0			37,0	2,4	3,2	24,3			29,9						16,5	22,0	11,0	49,5	79,4
1ПГ12-2Вр Л						44,4		44,4			44,4	2,4	3,2	24,3			29,9						16,5	22,0	11,0	49,5	79,4
1ПГ12-3Вр Л						51,7		51,7			51,7	2,4	3,2		32,4		38,0						7,2	18,9	41,8	67,9	105,9
1ПГ12-4Вр Л						59,1		59,1			59,1	2,4	3,2		32,4		38,0							31,9	41,8	73,7	111,7
1ПГ12-1К7 Л									53,6	53,6	53,6	2,4	3,2		32,4		38,0							31,9	41,8	73,7	111,7

Продолжение ведомости

Изделия закладные												
Арматура класса					Прокат марки						Всего	Общий расход
А-III			А-I		Вст3кп2-1							
ГОСТ 5781-82			ГОСТ 5781-82		ГОСТ 8510-86		ГОСТ 8509-86		ГОСТ 103-76			
ф8	ф12	Итого	ф16	Итого	L125×80×8	Итого	L80×8	Итого	-8×140	Итого		
0,8	7,2	8,0	5,6	5,6	8,0	8,0					21,6	164,5
0,8	7,2	8,0	5,6	5,6	8,0	8,0					21,6	193,2
0,8	7,2	8,0	5,6	5,6	8,0	8,0					21,6	243,4
0,8	7,2	8,0	5,6	5,6	8,0	8,0					21,6	276,5
0,8	7,2	8,0	5,6	5,6			6,4	6,4	7,2	7,2	26,0	142,4
0,8	7,2	8,0	4,4	4,4			6,4	6,4	7,2	7,2	26,0	149,8
0,8	7,2	8,0	4,4	4,4			6,4	6,4	7,2	7,2	26,0	183,6
0,8	7,2	8,0	4,4	4,4			6,4	6,4	7,2	7,2	26,0	196,8
0,8	7,2	8,0	4,4	4,4			6,4	6,4	7,2	7,2	26,0	191,3

Ведомость расхода стали на плиту, кг

Марка плиты	Напрягаемая арматура класса										всего	Изделия арматурные															Всего
												Арматура класса															
	$A_{т}$-VI					$A_{т}$-V						A-III						$A_{т}$-V					Вр-I				
	ГОСТ 10884-81					ГОСТ 10884-81						ГОСТ 5781-82						ГОСТ 10884-81					ГОСТ 6727-80				
	ф18	ф20	ф22	ф25	Итого	ф20	ф22	ф25	ф28	Итого		ф8	ф10	ф12	ф14	ф16	Итого	ф12	ф14	Итого			ф3	ф4	ф5	Итого	
1ПВ12-1$А_{т}$VI-4	48,0				48,0						48,0	2,4	25,2	29,8			57,4						16,5	22,3	10,6	26,4	106,8
1ПВ12-2$А_{т}$VI-4		59,2			59,2						59,2	2,4	5,2	59,3			66,9						16,5	22,3	10,6	49,4	116,3
1ПВ12-3$А_{т}$VI-4			71,6		71,6						71,6	2,4	5,2	29,8	39,8		77,2						7,2	18,9	41,8	67,9	145,1
1ПВ12-4$А_{т}$VI-4				92,2	92,2						92,2	2,4	5,2	29,8		52,8	90,2							31,9	41,8	73,7	163,9
1ПВ12-1$А_{т}$V-4						59,2				59,2	59,2	2,4	5,2	59,3			66,9						16,5	22,3	10,6	49,4	116,3
1ПВ12-2$А_{т}$V-4							71,6			71,6	71,6	2,4	5,2	59,3			66,9						16,5	22,3	10,6	49,4	116,3
1ПВ12-3$А_{т}$V-4						59,2				59,2	59,2	2,4	5,2	29,8	39,8		77,2		19,4	19,4			7,2	18,9	41,8	67,9	164,5
1ПВ12-4$А_{т}$V-4							71,6			71,6	71,6	2,4	5,2	29,8	39,8		77,2		19,4	19,4			7,2	18,9	41,8	67,9	164,5
1ПВ12-5$А_{т}$V-4								92,2		92,2	92,2	2,4	5,2	29,8		52,8	90,2	12,6		12,6				31,9	41,8	73,7	176,5
1ПВ12-6$А_{т}$V-4									115,9	115,9	115,9	2,4	5,2	29,8		52,8	90,2							31,9	41,8	73,7	163,9

Продолжение ведомости

Изделия закладные												Общий расход
Арматура класса							Прокат марки				Всего	
A-I		A-III					Вст3кп2-1					
ГОСТ 5781-82		ГОСТ 5781-82					ГОСТ 8510-86		ГОСТ 103-76			
ф18	Итого	ф8	ф10	ф12		Итого	L125x x80x8	Итого	-6x100	Итого		
6,8	6,8	0,8	1,2	7,2		9,2	8,0	8,0	2,4	2,4	26,4	181,2
6,8	6,8	0,8	1,2	7,2		9,2	8,0	8,0	2,4	2,4	26,4	201,9
6,8	6,8	0,8	1,2	7,2		9,2	8,0	8,0	2,4	2,4	26,4	243,1
6,8	6,8	0,8	1,2	7,2		9,2	8,0	8,0	2,4	2,4	26,4	282,5
6,8	6,8	0,8	1,2	7,2		9,2	8,0	8,0	2,4	2,4	26,4	201,9
6,8	6,8	0,8	1,2	7,2		9,2	8,0	8,0	2,4	2,4	26,4	214,3
6,8	6,8	0,8	1,2	7,2		9,2	8,0	8,0	2,4	2,4	26,4	250,1
6,8	6,8	0,8	1,2	7,2		9,2	8,0	8,0	2,4	2,4	26,4	262,5
6,8	6,8	0,8	1,2	7,2		9,2	8,0	8,0	2,4	2,4	26,4	295,1
6,8	6,8	0,8	1,2	7,2		9,2	8,0	8,0	2,4	2,4	26,4	306,2

Расход стали на плиты 1ПВ12 с проемом в полке ф 700 мм (плиты марки 1ПВ12-...-7) принимать по соответствующим маркам плит с проёмом ф 400 мм.

Ведомость расхода стали на плиту, кг

Марка плиты	Напрягаемая арматура класса										Всего	Изделия арматурные															Всего
												Арматура класса															
	A_T-IVC					A-IV						A-III						A_T-IVC			A-IV		Вр-I				
	ГОСТ 10884-81					ГОСТ 5781-82						ГОСТ 5781-82						ГОСТ 10884-81			ГОСТ 5781-82		ГОСТ 6727-80				
	ф22	ф25	ф28		Итого	ф20	ф22			Итого		ф8	ф10	ф12	ф14	ф16	Итого	ф12	ф14	Итого	ф14	Итого	ф3	ф4	ф5	Итого	
1ПВ12-1A_TIVC-4	71,6				71,6						71,6	2,4	25,2	29,8			57,4						16,5	22,3	10,6	49,4	106,8
1ПВ12-2A_TIVC-4	71,6				71,6						71,6	2,4	5,2	59,3			66,9	12,6		12,6			16,5	15,3	21,0	52,8	132,3
1ПВ12-3A_TIVC-4		92,2			92,2						92,2	2,4	5,2	29,8	39,8		77,2	12,6		12,6			7,2	18,9	41,8	67,9	157,7
1ПВ12-4A_TIVC-4			115,9		115,9						115,9	2,4	5,2	29,8	39,8		77,2						7,2	18,9	41,8	67,9	145,1
1ПВ12-5A_TIVC-4			115,9		115,9						115,9	2,4	5,2	29,8		52,8	90,2		17,0	17,0				31,9	41,8	73,7	180,9
1ПВ12-1AIV-4							71,6			71,6	71,6	2,4	25,2	29,8			57,4						16,5	22,1	10,8	49,4	106,8
1ПВ12-2AIV-4							71,6			71,6	71,6	2,4	5,2	59,3			66,9				17,0	17,0	16,5	15,3	21,0	52,8	136,7
1ПВ12-3AIV-4						118,4				118,4	118,4	2,4	5,2	29,8	39,8		77,2						7,2	18,9	41,8	67,9	145,1
1ПВ12-4AIV-4							143,2			143,2	143,2	2,4	5,2	29,8		52,8	90,2							31,9	41,8	73,7	163,9

Продолжение ведомости

Изделия закладные											Всего	Общий расход
Арматура класса							Прокат марки					
A-I		A-III					ВСт3кп2-1					
ГОСТ 5781-82		ГОСТ 5781-82					ГОСТ 8510-86		ГОСТ 103-76			
ф18	Итого	ф8	ф10	ф12		Итого	L125×80×8	Итого	-6×100	Итого		
6,8	6,8	0,8	1,2	7,2		9,2	8,0	8,0	2,4	2,4	26,4	204,8
6,8	6,8	0,8	1,2	7,2		9,2	8,0	8,0	2,4	2,4	26,4	230,3
6,8	6,8	0,8	1,2	7,2		9,2	8,0	8,0	2,4	2,4	26,4	276,3
6,8	6,8	0,8	1,2	7,2		9,2	8,0	8,0	2,4	2,4	26,4	287,4
6,8	6,8	0,8	1,2	7,2		9,2	8,0	8,0	2,4	2,4	26,4	323,2
6,8	6,8	0,8	1,2	7,2		9,2	8,0	8,0	2,4	2,4	26,4	204,8
6,8	6,8	0,8	1,2	7,2		9,2	8,0	8,0	2,4	2,4	26,4	234,7
6,8	6,8	0,8	1,2	7,2		9,2	8,0	8,0	2,4	2,4	26,4	289,9
6,8	6,8	0,8	1,2	7,2		9,2	8,0	8,0	2,4	2,4	26,4	333,5

Ведомость расхода стали на плиту, кг

Марка плиты	Напрягаемая арматура класса										Всего	Изделия арматурные															Всего
												Арматура класса															
	А-III в					Вр						А-III						А-III в					Вр-I				
						ГОСТ 7348-81						ГОСТ 5781-82											ГОСТ 6727-80				
	ф22	ф25	ф28	ф32	Итого	ф5				Итого		ф8	ф10	ф12	ф14	ф16	Итого	ф12	ф18	Итого			ф3	ф4	ф5	Итого	
1ПВ12-1А III в-4	71,6				71,6						71,6	2,4	25,2	29,8			57,4						16,5	22,3	10,6	49,4	106,8
1ПВ12-2А III в-4		92,2			92,2						92,2	2,4	5,2	59,3			66,9						16,5	22,3	10,6	49,4	116,3
1ПВ12-3А III в-4		92,2			92,2						92,2	2,4	5,2	59,3			66,9	12,6		12,6			16,5	15,3	21,0	52,8	132,3
1ПВ12-4А III в-4			115,9		115,9						115,9	2,4	5,2	59,3			66,9						7,2	29,2	26,2	62,6	129,5
1ПВ12-5А III в-4	143,2				143,2						143,2	2,4	5,2	29,8	39,8		77,2						7,2	18,9	41,8	67,9	145,1
1ПВ12-6А III в-4				151,4	151,4						151,4	2,4	5,2	29,8	39,8		77,2						7,2	18,9	41,8	67,9	145,1
1ПВ12-7А III в-4		184,4			184,4						184,4	2,4	5,2	29,8		52,8	90,2							31,9	41,8	73,7	163,9
1ПВ12-8А III в-4				151,4	151,4						151,4	2,4	5,2	29,8		52,8	90,2		28,2	28,2				31,9	41,8	73,7	192,1
1ПВ12-1Вр-4						37,0				37,0	37,0	2,4	25,2	29,8			57,4						16,5	22,3	10,6	49,4	106,8
1ПВ12-2Вр-4						44,4				44,4	44,4	2,4	5,2	59,3			66,9						16,5	22,3	10,6	49,4	116,3

Продолжение ведомости

Изделия закладные													Общий расход
Арматура класса							Прокат марки					Всего	
А-I		А-III					Вст3кп2-1				Итого		
ГОСТ 5781-82		ГОСТ 5781-82					ГОСТ 8510-86	ГОСТ 8509-86	ГОСТ 103-76				
ф18	Итого	ф8	ф10	ф12		Итого	L125×80×8	L80×8	-6×100	-8×140			
6,8	6,8	0,8	1,2	7,2		9,2	8,0		2,4		10,4	26,4	204,8
6,8	6,8	0,8	1,2	7,2		9,2	8,0		2,4		10,4	26,4	234,9
6,8	6,8	0,8	1,2	7,2		9,2	8,0		2,4		10,4	26,4	250,9
6,8	6,8	0,8	1,2	7,2		9,2	8,0		2,4		10,4	26,4	271,8
6,8	6,8	0,8	1,2	7,2		9,2	8,0		2,4		10,4	26,4	314,7
6,8	6,8	0,8	1,2	7,2		9,2	8,0		2,4		10,4	26,4	322,9
6,8	6,8	0,8	1,2	7,2		9,2	8,0		2,4		10,4	26,4	374,7
6,8	6,8	0,8	1,2	7,2		9,2	8,0		2,4		10,4	26,4	369,9
6,8	6,8	0,8	1,2	7,2		9,2		6,4	2,4	7,2	16,0	30,4	174,2
6,8	6,8	0,8	1,2	7,2		9,2		6,4	2,4	7,2	16,0	30,4	191,1

Ведомость расхода стали на плиту, кг

Марка плиты	Напрягаемая арматура класса										Всего	Изделия арматурные																Всего
												Арматура класса																
	Вр					К7						А-III											Вр-I					
	ГОСТ 7348-81					ГОСТ 13840-68						ГОСТ 5781-82											ГОСТ 6727-80					
	ф5				Итого	ф15				Итого		ф8	ф10	ф12	ф14	ф16	Итого						ф3	ф4	ф5	Итого	
1ПВ12-3Вр-4	51,7				51,7						51,7	2,4	5,2	29,8	39,8		77,2						7,2	18,9	41,8	67,9	145,1
1ПВ12-4Вр-4	59,1				59,1						59,1	2,4	5,2	29,8	39,8		77,2						7,2	18,9	41,8	67,9	145,1
1ПВ12-5Вр-4	66,5				66,5						66,5	2,4	5,2	29,8		52,8	90,2							31,9	41,8	73,7	163,9
1ПВ12-6Вр-4	73,9				73,9						73,9	2,4	5,2	29,8		52,8	90,2							31,9	41,8	73,7	163,9
1ПВ12-7Вр-4	77,6				77,6						77,6	2,4	5,2	29,8		52,8	90,2							31,9	41,8	73,7	163,9
1ПВ12-1К7-4						53,6				53,6	53,6	2,4	5,2	29,8	39,8		77,2						7,2	18,9	41,8	67,9	145,1
1ПВ12-2К7-4						80,4				80,4	80,4	2,4	5,2	29,8		52,8	90,2							31,9	41,8	73,7	163,9

Продолжение ведомости

Изделия закладные											Всего	Общий расход
Арматура класса							Прокат марки					
А-I		А-III					Вст3кп2-1					
ГОСТ 5781-82		ГОСТ 5781-82					ГОСТ 8509-86	ГОСТ 103-76				
ф18	Итого	ф8	ф10	ф12		Итого	L80x8	-8x140	-6x100	Итого		
5,2	5,2	0,8	1,2	7,2		9,2	6,4	7,2	2,4	16,0	30,4	227,2
5,2	5,2	0,8	1,2	7,2		9,2	6,4	7,2	2,4	16,0	30,4	234,6
5,2	5,2	0,8	1,2	7,2		9,2	6,4	7,2	2,4	16,0	30,4	260,8
5,2	5,2	0,8	1,2	7,2		9,2	6,4	7,2	2,4	16,0	30,4	268,2
5,2	5,2	0,8	1,2	7,2		9,2	6,4	7,2	2,4	16,0	30,4	271,9
5,2	5,2	0,8	1,2	7,2		9,2	6,4	7,2	2,4	16,0	30,4	229,1
5,2	5,2	0,8	1,2	7,2		9,2	6,4	7,2	2,4	16,0	30,4	274,7

Ведомость расхода стали на плиту, кг

Марка плиты	Напрягаемая арматура класса										Всего	Изделия арматурные															Всего
												Арматура класса															
	A_T-V СК					A-IV						A-III											ВР-I				
	ГОСТ 10884-81					ГОСТ 5781-82						ГОСТ 5781-82											ГОСТ 6727-80				
	ф20	ф22	ф25	ф28	Итого	ф18	ф20	ф22		Итого		ф8	ф10	ф12	ф14	ф16	Итого						ф3	ф4	ф5	Итого	
1ПВ12-1A_T-V СК-4 Н	59,2				59,2						59,2	2,4	25,2	29,8			57,4							51,8	10,6	62,4	119,8
1ПВ12-2A_T-V СК-4 Н		71,6			71,6						71,6	2,4	5,2	59,3			[illegible]9							51,8	10,6	62,4	129,3
1ПВ12-3A_T-V СК-4 Н			92,2		92,2						92,2	2,4	5,2	29,8	39,8		[illegible]72							2,4	41,8	44,2	121,4
1ПВ12-4A_T-V СК-4 Н				115,9	115,9						115,9	2,4	5,2	29,8		52,8	90,2							31,9	41,8	73,7	163,9
1ПВ12-1A-IV-4 Н								71,6		71,6	71,6	2,4	25,2	29,8			57,4							51,8	10,6	62,4	119,8
1ПВ12-2A-IV-4 Н						95,9				95,9	95,9	2,4	5,2	59,3			65,9							51,8	10,6	62,4	129,3
1ПВ12-3A-IV-4 Н							113,4			113,4	113,4	2,4	5,2	29,8	39,8		77,2							31,9	41,8	73,7	150,9
1ПВ12-4A-IV-4 Н								143,2		143,2	143,2	2,4	5,2	29,8		52,8	90,2							31,9	41,8	73,7	163,9

Продолжение ведомости

Изделия закладные											Всего	Общий расход
Арматура класса							Прокат марки					
A-I		A-III					ВСт3кп2-1					
ГОСТ 5781-82		ГОСТ 5781-82					ГОСТ 8510-86		ГОСТ 103-76			
ф18	Итого	ф8	ф10	ф12		Итого	L125x80x8	Итого	-6x100	Итого		
6,8	6,8	0,8	1,2	7,2		9,2	8,0	8,0	2,4	2,4	26,4	205,4
6,8	6,8	0,8	1,2	7,2		9,2	8,0	8,0	2,4	2,4	26,4	227,3
6,8	6,8	0,8	1,2	7,2		9,2	8,0	8,0	2,4	2,4	26,4	240,0
6,8	6,8	0,8	1,2	7,2		9,2	8,0	8,0	2,4	2,4	26,4	306,2
6,8	6,8	0,8	1,2	7,2		9,2	8,0	8,0	2,4	2,4	26,4	217,8
6,8	6,8	0,8	1,2	7,2		9,2	8,0	8,0	2,4	2,4	26,4	251,6
6,8	6,8	0,8	1,2	7,2		9,2	8,0	8,0	2,4	2,4	26,4	290,7
6,8	6,8	0,8	1,2	7,2		9,2	8,0	8,0	2,4	2,4	26,4	333,5

Ведомость расхода стали на плиту, кг

Марка плиты	Напрягаемая арматура класса										Всего	Изделия арматурные															Всего
												Арматура класса															
	Ат-V					А-IIIв						А-III											Вр-I				
	ГОСТ 10884-81											ГОСТ 5781-82											ГОСТ 6727-80				
	ф20	ф22	ф25		Итого	ф22	ф25	ф28	ф32	Итого		ф8	ф10	ф12	ф14	ф16	Итого						ф3	ф4	ф5	Итого	
1ПВ12-1АIIIв-4 Н							92,2			92,2	92,2	2,4	5,2	59,3			66,9							51,8	10,6	62,4	129,3
1ПВ12-2АIIIв-4 Н								115,9		115,9	115,9	2,4	5,2	29,8	39,8		77,2							31,9	41,8	73,7	150,9
1ПВ12-3АIIIв-4 Н						143,2				143,2	143,2	2,4	5,2	29,8	39,8		77,2							31,9	41,8	73,7	150,9
1ПВ12-4АIIIв-4 Н									151,4	151,4	151,4	2,4	5,2	29,8		52,8	90,2							31,9	41,8	73,7	163,9
1ПВ12-5АIIIв-4 Н							184,3			184,3	184,3	2,4	5,2	29,8		52,8	90,2							31,9	41,8	73,7	163,9
1ПВ12-1АтVл-4	59,2				59,2						59,2	2,4	5,2	59,3			66,9						16,5	22,3	10,6	49,4	116,3
1ПВ12-2АтVл-4		71,6			71,6						71,6	2,4	5,2	29,8	39,8		77,2						7,2	18,9	41,8	67,9	145,1
1ПВ12-3АтVл-4			92,2		92,2						92,2	2,4	5,2	29,8	39,8		77,2						7,2	18,9	41,8	67,9	145,1

Продолжение ведомости

Изделия закладные													Общий расход
Арматура класса								Прокат марки				Всего	
А-I			А-III					Вст3кп2-1					
ГОСТ 5781-82			ГОСТ 5781-82					ГОСТ 8510-86		ГОСТ 103-76			
ф16	ф18	Итого	ф8	ф10	ф12		Итого	L125×80×8	Итого	6×100	Итого		
	6,8	6,8	0,8	1,2	7,2		9,2	8,0	8,0	2,4	2,4	26,4	247,9
	6,8	6,8	0,8	1,2	7,2		9,2	8,0	8,0	2,4	2,4	26,4	293,2
	6,8	6,8	0,8	1,2	7,2		9,2	8,0	8,0	2,4	2,4	26,4	320,5
	6,8	6,8	0,8	1,2	7,2		9,2	8,0	8,0	2,4	2,4	26,4	341,7
	6,8	6,8	0,8	1,2	7,2		9,2	8,0	8,0	2,4	2,4	26,4	374,6
5,6		5,6	0,8	1,2	7,2		9,2	8,0	8,0	2,4	2,4	25,2	200,7
5,6		5,6	0,8	1,2	7,2		9,2	8,0	8,0	2,4	2,4	25,2	241,9
5,6		5,6	0,8	1,2	7,2		9,2	8,0	8,0	2,4	2,4	25,2	262,5

Ведомость расхода стали на плиту, кг

Марка плиты	Напрягаемая арматура класса															Всего	Изделия арматурные										Всего
																	Арматура класса										
	A_T-IVC					A-IV					A-IIIB						A-III						Вр-I				
	ГОСТ 10884-81					ГОСТ 5781-82											ГОСТ 5781-82						ГОСТ 6727-80				
	ф22	ф25	ф28		Итого	ф18	ф20	ф22		Итого	ф22	ф25	ф28		Итого		ф8	ф10	ф12	ф14		Итого	ф3	ф4	ф5	Итого	
1ПВ12-1A_TIVCЛ-4	71,6				71,6											71,6	2,4	5,2	59,3			66,9	16,5	22,3	10,6	49,4	116,3
1ПВ12-2A_TIVCЛ-4		92,2			92,2											92,2	2,4	5,2	29,8	39,8		77,2	7,2	18,9	41,8	67,9	145,1
1ПВ12-3A_TIVCЛ-4			115,9		115,9											115,9	2,4	5,2	29,8	39,8		77,2		31,9	41,8	73,7	150,9
1ПВ12-1AIVЛ-4								71,6		71,6						71,6	2,4	5,2	59,3			66,9	16,5	22,3	10,6	49,4	116,3
1ПВ12-2AIVЛ-4						96,0				96,0						96,0	2,4	5,2	29,8	39,8		77,2	7,2	28,5	41,8	77,5	154,7
1ПВ12-3AIVЛ-4							118,4			118,4						118,4	2,4	5,2	29,8	39,8		77,2		31,9	41,8	73,7	150,9
1ПВ12-1AIIIBЛ-4											71,6				71,6	71,6	2,4	25,2	29,8			57,4	16,5	22,3	10,6	49,4	106,8
1ПВ12-2AIIIBЛ-4												92,2			92,2	92,2	2,4	5,2	59,3			66,9	16,5	22,3	10,6	49,4	116,3
1ПВ12-3AIIIBЛ-4													116,0		116,0	116,0	2,4	5,2	29,8	39,8		77,2	7,2	18,9	41,8	67,9	145,1
1ПВ12-4AIIIBЛ-4											143,2				143,2	143,2	2,4	5,2	29,8	39,8		77,2		31,9	41,8	73,7	150,9

Продолжение ведомости

Изделия закладные												Общий расход
Арматура класса							Прокат марки				Всего	
A-I		A-III					Вст3кп2-1					
ГОСТ 5781-82		ГОСТ 5781-82					ГОСТ 8510-86		ГОСТ 103-76			
ф16	Итого	ф8	ф10	ф12		Итого	Ш25×80×8	Итого	-6×100	Итого		
5,6	5,6	0,8	1,2	7,2		9,2	8,0	8,0	2,4	2,4	25,2	213,1
5,6	5,6	0,8	1,2	7,2		9,2	8,0	8,0	2,4	2,4	25,2	262,5
5,6	5,6	0,8	1,2	7,2		9,2	8,0	8,0	2,4	2,4	25,2	292,0
5,6	5,6	0,8	1,2	7,2		9,2	8,0	8,0	2,4	2,4	25,2	213,1
5,6	5,6	0,8	1,2	7,2		9,2	8,0	8,0	2,4	2,4	25,2	275,9
5,6	5,6	0,8	1,2	7,2		9,2	8,0	8,0	2,4	2,4	25,2	294,5
5,6	5,6	0,8	1,2	7,2		9,2	8,0	8,0	2,4	2,4	25,2	203,6
5,6	5,6	0,8	1,2	7,2		9,2	8,0	8,0	2,4	2,4	25,2	233,7
5,6	5,6	0,8	1,2	7,2		9,2	8,0	8,0	2,4	2,4	25,2	286,3
5,6	5,6	0,8	1,2	7,2		9,2	8,0	8,0	2,4	2,4	25,2	319,3

Ведомость расхода стали на плиту, кг

Марка плиты	Напрягаемая арматура класса										Всего	Изделия арматурные															Всего
												Арматура класса															
	Вр					К-7						А-III											Вр-I				
	ГОСТ 7348-81					ГОСТ 13840-68						ГОСТ 5781-82											ГОСТ 6727-80				
	ф5				Итого	ф15				Итого		ф8	ф10	ф12	ф14	ф16	Итого						ф3	ф4	ф5	Итого	
1ПВ12-1ВрЛ-4	37,0				37,0						37,0	2,4	5,2	59,3			66,9						16,5	22,3	10,6	49,4	116,3
1ПВ12-2ВрЛ-4	44,4				44,4						44,4	2,4	5,2	59,3			66,9						16,5	22,3	10,6	49,4	116,3
1ПВ12-3ВрЛ-4	51,8				51,8						51,8	2,4	5,2	29,8	39,8		77,2						7,2	18,9	41,8	67,9	145,1
1ПВ12-4ВрЛ-4	59,2				59,2						59,2	2,4	5,2	29,8	39,8		77,2							31,9	41,8	73,7	150,9
1ПВ12-1К7Л-4						53,6				53,6	53,6	2,4	5,2	29,8	39,8		77,2							31,9	41,8	73,7	150,9

Продолжение ведомости

Изделия закладные											Всего	Общий расход
Арматура класса							Прокат марки					
А-I		А-III					Вст3кп2-1					
ГОСТ 5781-82		ГОСТ 5781-82					ГОСТ 8509-86	ГОСТ 103-76				
ф16	Итого	ф8	ф10	ф12		Итого	L80×8	-6×100	-8×140	Итого		
4,4	4,4	0,8	1,2	7,2		9,2	6,4	2,4	7,2	16,0	29,6	182,9
4,4	4,4	0,8	1,2	7,2		9,2	6,4	2,4	7,2	16,0	29,6	190,3
4,4	4,4	0,8	1,2	7,2		9,2	6,4	2,4	7,2	16,0	29,6	226,5
4,4	4,4	0,8	1,2	7,2		9,2	6,4	2,4	7,2	16,0	29,6	239,7
4,4	4,4	0,8	1,2	7,2		9,2	6,4	2,4	7,2	16,0	29,6	234,1

Ведомость расхода стали на плиту, кг

Марка плиты	Напрягаемая арматура класса										Всего	Изделия арматурные															Всего
												Арматура класса															
	Ат-VI					Ат-V						А-III						Ат-V					Вр-I				
	ГОСТ 10884-81					ГОСТ 10884-81						ГОСТ 5781-82						ГОСТ 10884-81					ГОСТ 6727-80				
	ф18	ф20	ф22	ф25	Итого	ф20	ф22	ф25	ф28	Итого		ф8	ф10	ф12	ф14	ф16	Итого	ф12	ф14	Итого			ф3	ф4	ф5	Итого	
1ПВ12-1АтVI-10	48,0				48,0						48,0	2,4	25,2	48,0			75,6						16,5	22,3	10,6	49,4	125,0
1ПВ12-2АтVI-10		59,2			59,2						59,2	2,4	5,2	77,5			85,1						16,5	22,3	10,6	49,4	134,5
1ПВ12-3АтVI-10			71,6		71,6						71,6	2,4	5,2	48,0	39,8		95,4						7,2	18,9	41,8	67,9	161,7
1ПВ12-4АтVI-10				92,2	92,2						92,2	2,4	5,2	48,0		52,8	108,4							31,9	41,8	73,7	182,1
1ПВ12-1АтV-10						59,2				59,2	59,2	2,4	5,2	77,5			85,1						16,5	22,3	10,6	49,4	134,5
1ПВ12-2АтV-10							71,6			71,6	71,6	2,4	5,2	77,5			85,1						16,5	22,3	10,6	49,4	134,5
1ПВ12-3АтV-10						59,2				59,2	59,2	2,4	5,2	48,0	39,8		95,4		19,4	19,4			7,2	18,9	41,8	67,9	182,7
1ПВ12-4АтV-10							71,6			71,6	71,6	2,4	5,2	48,0	39,8		95,4		19,4	19,4			7,2	18,9	41,8	67,9	182,7
1ПВ12-5АтV-10								92,2		92,2	92,2	2,4	5,2	48,0		52,8	108,4	12,6		12,6				31,9	41,8	73,7	194,7
1ПВ12-6АтV-10									115,9	115,9	115,9	2,4	5,2	48,0		59,8	108,4							31,9	41,8	73,7	182,1

Продолжение ведомости

Изделия закладные											Всего	Общий расход
Арматура класса							Прокат марки					
А-I		А-III					Вст3кп2-1					
ГОСТ 5781-82		ГОСТ 5781-82					ГОСТ 8510-86		ГОСТ 103-76			
ф18	Итого	ф8	ф10	ф12		Итого	L125×80×8	Итого	6×100	Итого		
6,8	6,8	0,8	1,2	7,2		9,2	8,0	8,0	2,4	2,4	26,4	199,4
6,8	6,8	0,8	1,2	7,2		9,2	8,0	8,0	2,4	2,4	26,4	220,1
6,8	6,8	0,8	1,2	7,2		9,2	8,0	8,0	2,4	2,4	26,4	261,3
6,8	6,8	0,8	1,2	7,2		9,2	8,0	8,0	2,4	2,4	26,4	300,7
6,8	6,8	0,8	1,2	7,2		9,2	8,0	8,0	2,4	2,4	26,4	220,1
6,8	6,8	0,8	1,2	7,2		9,2	8,0	8,0	2,4	2,4	26,4	232,5
6,8	6,8	0,8	1,2	7,2		9,2	8,0	8,0	2,4	2,4	26,4	268,3
6,8	6,8	0,8	1,2	7,2		9,2	8,0	8,0	2,4	2,4	26,4	280,7
6,8	6,8	0,8	1,2	7,2		9,2	8,0	8,0	2,4	2,4	26,4	313,3
6,8	6,8	0,8	1,2	7,2		9,2	8,0	8,0	2,4	2,4	26,4	324,4

Ведомость расхода стали на плиту, кг

Марка плиты	Напрягаемая арматура класса										Всего	Изделия арматурные																Всего
												Арматура класса																
	A_T-IVC					A-IV						A-III						A_T-IVC			A-IV		Вр-I					
	ГОСТ 10884-81					ГОСТ 5781-82						ГОСТ 5781-82						ГОСТ 10884-81					ГОСТ 6727-80					
	ф22	ф25	ф28		Итого	ф20	ф22			Итого		ф8	ф10	ф12	ф14	ф16	Итого	ф12	ф14	Итого	ф12	Итого	ф3	ф4	ф5	Итого	
1ПВ12-1A_TIVC-10	71,6				71,6						71,6	2,4	25,2	48,0			75,6						16,5	22,3	10,6	49,4	125,0
1ПВ12-2A_TIVC-10	71,6				71,6						71,6	2,4	5,2	77,5			85,1	12,6		12,6			16,5	15,3	21,0	52,8	150,5
1ПВ12-3A_TIVC-10		92,2			92,2						92,2	2,4	5,2	48,0	39,8		95,4	12,6		12,6			7,2	18,9	41,8	67,9	175,9
1ПВ12-4A_TIVC-10			115,9		115,9						115,9	2,4	5,2	48,0	39,8		95,4						7,2	18,9	41,8	67,9	163,3
1ПВ12-5A_TIVC-10			115,9		115,9						115,9	2,4	5,2	48,0		52,8	108,4		17,0	17,0				31,9	41,8	73,7	199,1
1ПВ12-1AIV-10							71,6			71,6	71,6	2,4	25,2	48,0			75,6						16,5	22,1	10,8	49,4	125,0
1ПВ12-2AIV-10							71,6			71,6	71,6	2,4	5,2	77,5			85,1				12,6	12,6	16,5	15,3	21,0	52,8	154,9
1ПВ12-3AIV-10						118,4				118,4	118,4	2,4	5,2	48,0	39,8		95,4						7,2	18,9	41,8	67,9	163,3
1ПВ12-4AIV-10							143,2			143,2	143,2	2,4	5,2	48,0		52,8	108,4							31,9	41,8	73,7	182,1

Продолжение ведомости

Изделия закладные												Общий расход
Арматура класса							Прокат марки				Всего	
A-I		A-III					Вст3кп2-1					
ГОСТ 5781-82		ГОСТ 5781-82					ГОСТ 8510-86		ГОСТ 103-76			
ф18	Итого	ф8	ф10	ф12		Итого	L125×80×8	Итого	6×100	Итого		
6,8	6,8	0,8	1,2	7,2		9,2	8,0	8,0	2,4	2,4	26,4	223,0
6,8	6,8	0,8	1,2	7,2		9,2	8,0	8,0	2,4	2,4	26,4	248,5
6,8	6,8	0,8	1,2	7,2		9,2	8,0	8,0	2,4	2,4	26,4	294,5
6,8	6,8	0,8	1,2	7,2		9,2	8,0	8,0	2,4	2,4	26,4	305,6
6,8	6,8	0,8	1,2	7,2		9,2	8,0	8,0	2,4	2,4	26,4	341,4
6,8	6,8	0,8	1,2	7,2		9,2	8,0	8,0	2,4	2,4	26,4	223,0
6,8	6,8	0,8	1,2	7,2		9,2	8,0	8,0	2,4	2,4	26,4	248,5
6,8	6,8	0,8	1,2	7,2		9,2	8,0	8,0	2,4	2,4	26,4	308,1
6,8	6,8	0,8	1,2	7,2		9,2	8,0	8,0	2,4	2,4	26,4	351,7

Ведомость расхода стали на плиту, кг

Марка плиты	Напрягаемая арматура класса										Всего	Изделия арматурные															Всего
												Арматура класса															
	А-III в											А-III						А-III в					Вр-I				
												ГОСТ 5781-82											ГОСТ 5727-80				
	ф22	ф25	ф28	ф32	Итого							ф8	ф10	ф12	ф14	ф16	Итого	ф12	ф18	Итого			ф3	ф4	ф5	Итого	
1ПВ12-1АIIIв-10	71,6				71,6						71,6	2,4	25,2	48,0			75,6						16,5	22,3	10,6	49,4	125,5
1ПВ12-2АIIIв-10		92,2			92,2						92,2	2,4	5,2	77,5			85,1						16,5	22,3	10,6	49,4	134,5
1ПВ12-3АIIIв-10		92,2			92,2						92,2	2,4	5,2	77,5			85,1	12,6		12,6			16,5	15,3	21,0	52,8	150,5
1ПВ12-4АIIIв-10			115,9		115,9						115,9	2,4	5,2	77,5			85,1						7,2	29,2	26,2	62,6	147,7
1ПВ12-5АIIIв-10	143,2				143,2						143,2	2,4	5,2	48,0	39,8		95,4						7,2	18,9	41,8	67,9	163,3
1ПВ12-6АIIIв-10				151,4	151,4						151,4	2,4	5,2	48,0	39,8		95,4						7,2	18,9	41,8	67,9	163,3
1ПВ12-7АIIIв-10		184,4			184,4						184,4	2,4	5,2	48,0		52,8	108,4							31,9	41,8	73,7	182,1
1ПВ12-8АIIIв-10				151,4	151,4						151,4	2,4	5,2	48,0		52,8	108,4		28,2	28,2				31,9	41,8	73,7	210,3

Продолжение ведомости

Изделия закладные												Общий расход
Арматура класса							Прокат марки				Всего	
А-I		А-III					Вст3кп2-1					
ГОСТ 5781-82		ГОСТ 5781-82					ГОСТ 8510-86		ГОСТ 103-76			
ф18	Итого	ф8	ф10	ф12		Итого	L125x x80x8	Итого	-6x100	Итого		
6,8	6,8	0,8	1,2	7,2		9,2	8,0	8,0	2,4	2,4	26,4	223,0
6,8	6,8	0,8	1,2	7,2		9,2	8,0	8,0	2,4	2,4	26,4	253,1
6,8	6,8	0,8	1,2	7,2		9,2	8,0	8,0	2,4	2,4	26,4	269,1
6,8	6,8	0,8	1,2	7,2		9,2	8,0	8,0	2,4	2,4	26,4	290,1
6,8	6,8	0,8	1,2	7,2		9,2	8,0	8,0	2,4	2,4	26,4	332,9
6,8	6,8	0,8	1,2	7,2		9,2	8,0	8,0	2,4	2,4	26,4	341,1
6,8	6,8	0,8	1,2	7,2		9,2	8,0	8,0	2,4	2,4	26,4	392,9
6,8	6,8	0,8	1,2	7,2		9,2	8,0	8,0	2,4	2,4	26,4	388,1

Ведомость расхода стали на плиту, кг

Марка плиты	Напрягаемая арматура класса										Всего	Изделия арматурные															Всего
												Арматура класса															
	Вр					К7						А-III											Вр-I				
	ГОСТ 7348-81					ГОСТ 13840-68						ГОСТ 5781-82											ГОСТ 6727-80				
	ф5				Итого	ф15				Итого		ф8	ф10	ф12	ф14	ф16	Итого						ф3	ф4	ф5	Итого	
1ПВ12-1Вр-10	37,0				37,0						37,0	2,4	25,2	48,0			75,6						16,5	22,3	10,6	49,4	125,0
1ПВ12-2Вр-10	44,4				44,4						44,4	2,4	5,2	77,5			85,1						16,5	23,3	10,6	49,4	134,5
1ПВ12-3Вр-10	51,7				51,7						51,7	2,4	5,2	48,0	39,8		95,4						7,2	18,9	41,8	67,9	163,3
1ПВ12-4Вр-10	59,1				59,1						59,1	2,4	5,2	48,0	39,8		95,4						7,2	18,9	41,8	67,9	163,3
1ПВ12-5Вр-10	66,5				66,5						66,5	2,4	5,2	48,0		52,8	108,4							31,9	41,8	73,7	182,1
1ПВ12-6Вр-10	73,9				73,9						73,9	2,4	5,2	48,0		52,8	108,4							31,9	41,8	73,7	182,1
1ПВ12-7Вр-10	77,6				77,6						77,6	2,4	5,2	48,0		52,8	108,4							31,9	41,8	73,7	182,1
1ПВ12-1К7-10						53,6				53,6	53,6	2,4	5,2	48,0	39,8		95,4						7,2	18,9	41,8	67,9	163,3
1ПВ12-2К7-10						80,4				80,4	80,4	2,4	5,2	48,0		52,8	108,4							31,9	41,8	73,7	182,1

Продолжение ведомости

	Изделия закладные												Общий расход
	Арматура класса							Прокат марки				Всего	
	А-I		А-III					Вст3кп2-1					
	ГОСТ 5781-82		ГОСТ 5781-82					ГОСТ 8509-86	ГОСТ 103-76				
	ф18	Итого	ф8	ф10	ф12		Итого	L80×8	-8×140	-6×100	Итого		
	5,2	5,2	0,8	1,2	7,2		9,2	6,4	7,2	2,4	16,0	30,4	192,4
	5,2	5,2	0,8	1,2	7,2		9,2	6,4	7,2	2,4	16,0	30,4	209,3
	5,2	5,2	0,8	1,2	7,2		9,2	6,4	7,2	2,4	16,0	30,4	245,4
	5,2	5,2	0,8	1,2	7,2		9,2	6,4	7,2	2,4	16,0	30,4	252,8
	5,2	5,2	0,8	1,2	7,2		9,2	6,4	7,2	2,4	16,0	30,4	279,0
	5,2	5,2	0,8	1,2	7,2		9,2	6,4	7,2	2,4	16,0	30,4	286,4
	5,2	5,2	0,8	1,2	7,2		9,2	6,4	7,2	2,4	16,0	30,4	290,1
	5,2	5,2	0,8	1,2	7,2		9,2	6,4	7,2	2,4	16,0	30,4	247,3
	5,2	5,2	0,8	1,2	7,2		9,2	6,4	7,2	2,4	16,0	30,4	292,9

Инв. № подл. | Подпись и дата | Взам. инв. №

Ведомость расхода стали на плиту, кг

Марка плиты	Напрягаемая арматура класса										Всего	Изделия арматурные															Всего
												Арматура класса															
	A_T-V СК					А-IV						А-III											ВР-I				
	ГОСТ 10884-81					ГОСТ 5781-82						ГОСТ 5781-82											ГОСТ 6727-80				
	ф20	ф22	ф25	ф28	Итого	ф18	ф20	ф22		Итого		ф8	ф10	ф12	ф14	ф16	Итого						ф3	ф4	ф5	Итого	
1ПВ12-1A_T-V СК-10 Н	59,2				59,2						59,2	2,4	25,2	48,0			75,6							51,8	10,6	62,4	138,0
1ПВ12-2A_T-V СК-10 Н		71,6			71,6						71,6	2,4	5,2	77,5			85,1							51,8	10,6	62,4	147,5
1ПВ12-3A_T-V СК-10 Н			92,2		92,2						92,2	2,4	5,2	48,0	39,8		95,4							2,4	41,8	44,2	139,6
1ПВ12-4A_T-V СК-10 Н				115,9	115,9						115,9	2,4	5,2	48,0		52,8	108,4							31,9	41,8	73,7	182,1
1ПВ12-1А IV-10 Н								71,6		71,6	71,6	2,4	5,2	48,0			55,6							51,8	10,6	62,4	138,0
1ПВ12-2А IV-10 Н						95,9				95,9	95,9	2,4	5,2	77,5			85,1							51,8	10,6	62,4	147,5
1ПВ12-3А IV-10 Н							113,4			113,4	113,4	2,4	5,2	48,0	39,8		95,4							31,9	41,8	73,7	169,1
1ПВ12-4А IV-10 Н								143,2		143,2	143,2	2,4	5,2	48,0		52,8	108,4							31,9	41,8	73,7	182,1

Продолжение ведомости

Изделия закладные											Всего	Общий расход
Арматура класса							Прокат марки					
А-I		А-III					Вст3кп2-1					
ГОСТ 5781-82		ГОСТ 5781-82					ГОСТ 8510-86		ГОСТ 103-76			
ф18	Итого	ф8	ф10	ф12		Итого	L125×80×8	Итого	-6×100	Итого		
6,8	6,8	0,8	1,2	7,2		9,2	8,0	8,0	2,4	2,4	26,4	223,6
6,8	6,8	0,8	1,2	7,2		9,2	8,0	8,0	2,4	2,4	26,4	245,5
6,8	6,8	0,8	1,2	7,2		9,2	8,0	8,0	2,4	2,4	26,4	258,2
6,8	6,8	0,8	1,2	7,2		9,2	8,0	8,0	2,4	2,4	26,4	324,4
6,8	6,8	0,8	1,2	7,2		9,2	8,0	8,0	2,4	2,4	26,4	236,0
6,8	6,8	0,8	1,2	7,2		9,2	8,0	8,0	2,4	2,4	26,4	269,8
6,8	6,8	0,8	1,2	7,2		9,2	8,0	8,0	2,4	2,4	26,4	308,9
6,8	6,8	0,8	1,2	7,2		9,2	8,0	8,0	2,4	2,4	26,4	351,7

Инв. № подл. | Подпись и дата | Взам. инв.

Ведомость расхода стали на плиту, кг

Марка плиты	Напрягаемая арматура класса										Всего	Изделия арматурные															Всего
												Арматура класса															
	A_T-V					A-III в						A-III											Вр-I				
	ГОСТ 10884-81											ГОСТ 5781-82											ГОСТ 6727-80				
	ф20	ф22	ф25		Итого	ф22	ф25	ф28	ф32	Итого		ф8	ф10	ф12	ф14	ф16	Итого						ф3	ф4	ф5	Итого	
1ПВ12-1А III в-10 Н							92,2			92,2	92,2	2,4	5,2	77,5			85,1							51,8	10,6	62,4	147,5
1ПВ12-2А III в-10Н								115,9		115,9	115,9	2,4	5,2	48,0	39,8		95,4							31,9	41,8	73,7	169,1
1ПВ12-3А III в-10 Н						143,2				143,2	143,2	2,4	5,2	48,0	39,8		95,4							31,9	41,8	73,7	169,1
1ПВ12-4А III в-10 Н									151,4	151,4	151,4	2,4	5,2	48,0		52,8	108,4							31,9	41,8	73,7	182,1
1ПВ12-5А III в-10 Н							184,3			184,3	184,3	2,4	5,2	48,0		52,8	108,4							31,9	41,8	73,7	182,1
1ПВ12-1$А_T$ V Л-10	59,2				59,2						59,2	2,4	5,2	77,5			85,1						16,5	22,3	10,6	49,4	134,5
1ПВ12-2$А_T$ V Л-10		71,6			71,6						71,6	2,4	5,2	48,0	39,8		95,4						7,2	18,9	41,8	67,9	163,3
1ПВ12-3$А_T$ V Л-10			92,2		92,2						92,2	2,4	5,2	48,0	39,8		95,4						7,2	18,9	41,8	67,9	163,3

Продолжение ведомости

Изделия закладные												Общий расход
Арматура класса								Прокат марки				
A-I			A-III					Вст3кп2-1				
ГОСТ 5781-82			ГОСТ 5781-82					ГОСТ 8510-86		ГОСТ 103-76		Всего
ф16	ф18	Итого	ф8	ф10	ф12		Итого	L125x x80x8	Итого	-6x100	Итого	
	6,8	6,8	0,8	1,2	7,2		9,2	8,0	8,0	2,4	2,4	26,4	266,1
	6,8	6,8	0,8	1,2	7,2		9,2	8,0	8,0	2,4	2,4	26,4	311,4
	6,8	6,8	0,8	1,2	7,2		9,2	8,0	8,0	2,4	2,4	26,4	338,7
	6,8	6,8	0,8	1,2	7,2		9,2	8,0	8,0	2,4	2,4	26,4	359,9
	6,8	6,8	0,8	1,2	7,2		9,2	8,0	8,0	2,4	2,4	26,4	392,8
5,6		5,6	0,8	1,2	7,2		9,2	8,0	8,0	2,4	2,4	26,4	218,9
5,6		5,6	0,8	1,2	7,2		9,2	8,0	8,0	2,4	2,4	26,4	260,1
5,6		5,6	0,8	1,2	7,2		9,2	8,0	8,0	2,4	2,4	26,4	280,7

Ведомость расхода стали на плиту, кг

Марка плиты	Напрягаемая арматура класса															Всего	Изделия арматурные										Всего
																	Арматура класса										
	Ат-IVС					А-IV					А-IIIв							А-III					Вр-I				
	ГОСТ 10884-81					ГОСТ 5781-82					ГОСТ 5781-82							ГОСТ 5781-82					ГОСТ 6727-80				
	ф22	ф25	ф28		Итого	ф18	ф20	ф22		Итого	ф22	ф25	ф28		Итого			ф8	ф10	ф12	ф14	Итого	ф3	ф4	ф5	Итого	
1ПВ12-1АтIVСЛ-10	71,6				71,6											71,6		2,4	5,2	77,5		85,1	16,5	22,3	10,6	49,4	134,5
1ПВ12-2АтIVСЛ-10		92,2			92,2											92,2		2,4	5,2	48,0	39,8	95,4	7,2	18,9	41,8	67,9	163,3
1ПВ12-3АтIVСЛ-10			115,9		115,9											115,9		2,4	5,2	48,0	39,8	95,4		31,9	41,8	73,7	169,1
1ПВ12-1А IV Л-10								71,6		71,6						71,6		2,4	5,2	77,5		85,1	16,5	22,3	10,6	49,4	134,5
1ПВ12-2А IV Л-10						96,0				96,0						96,0		2,4	5,2	48,0	39,8	95,4	7,2	28,5	41,8	77,5	172,9
1ПВ12-3А IV Л-10							118,4			118,4						118,4		2,4	5,2	48,0	39,8	95,4		31,9	41,8	73,7	169,1
1ПВ12-1АIIIвЛ-10											71,6				71,6	71,6		2,4	25,2	48,0		75,6	16,5	22,3	10,6	49,4	125,0
1ПВ12-2АIIIвЛ-10												92,2			92,2	92,2		2,4	5,2	77,5		85,1	16,5	22,3	10,6	49,4	134,5
1ПВ12-3АIIIвЛ-10													116,0		116,0	116,0		2,4	5,2	48,0	39,8	95,4	7,2	18,9	41,8	67,9	163,3
1ПВ12-4АIIIвЛ-10											143,2				143,2	143,2		2,4	5,2	48,0	39,8	95,4		31,9	41,8	73,7	169,1

Продолжение ведомости

Изделия закладные												Общий расход
Арматура класса							Прокат марки				Всего	
А-I		А-III					ВСт3кп2-1					
ГОСТ 5781-82		ГОСТ 5781-82					ГОСТ 8510		ГОСТ 103-76			
ф16	Итого	ф8	ф10	ф12		Итого	L125×80×8	Итого	-6×100	Итого		
5,6	5,6	0,8	1,2	7,2		9,2	8,0	8,0	2,4	2,4	25,2	231,3
5,6	5,6	0,8	1,2	7,2		9,2	8,0	8,0	2,4	2,4	25,2	280,7
5,6	5,6	0,8	1,2	7,2		9,2	8,0	8,0	2,4	2,4	25,2	310,2
5,6	5,6	0,8	1,2	7,2		9,2	8,0	8,0	2,4	2,4	25,2	231,3
5,6	5,6	0,8	1,2	7,2		9,2	8,0	8,0	2,4	2,4	25,2	294,1
5,6	5,6	0,8	1,2	7,2		9,2	8,0	8,0	2,4	2,4	25,2	312,7
5,6	5,6	0,8	1,2	7,2		9,2	8,0	8,0	2,4	2,4	25,2	221,8
5,6	5,6	0,8	1,2	7,2		9,2	8,0	8,0	2,4	2,4	25,2	251,9
5,6	5,6	0,8	1,2	7,2		9,2	8,0	8,0	2,4	2,4	25,2	304,5
5,6	5,6	0,8	1,2	7,2		9,2	8,0	8,0	2,4	2,4	25,2	337,5

Ведомость расхода стали на плиту, кг

Марка плиты	Напрягаемая арматура класса										Всего	Изделия арматурные															Всего
												Арматура класса															
	Вр					К-7						А-III											Вр-I				
	ГОСТ 7348-81					ГОСТ 13840-68						ГОСТ 5781-82											ГОСТ 6727-80				
	ф5				Итого	ф15				Итого		ф8	ф10	ф12	ф14	ф16	Итого						ф3	ф4	ф5	Итого	
1ПВ12-18рЛ-10	37,0				37,0						37,0	2,4	5,2	77,5			85,1						16,5	22,3	10,6	49,4	135,5
1ПВ12-28рЛ-10	44,4				44,4						44,4	2,4	5,2	77,5			85,1						16,5	22,3	10,6	49,4	135,5
1ПВ12-38рЛ-10	51,8				51,8						51,8	2,4	5,2	48,0	39,8		95,4						7,2	18,9	41,8	67,9	163,3
1ПВ12-48рЛ-10	59,2				59,2						59,2	2,4	5,2	48,0	39,8		95,4							31,9	41,8	73,7	169,1
1ПВ12-1К7Л-10						53,6				53,6	53,6	2,4	5,2	48,0	39,8		95,4							31,9	41,8	73,7	169,1

Продолжение ведомости

Изделия закладные											Всего	Общий расход
	Арматура класса						Прокат марки					
А-I		А-III					Вст3кп2-1					
ГОСТ 5781-82		ГОСТ 5781-82					ГОСТ 8509-86	ГОСТ 103-76				
ф16	Итого	ф8	ф10	ф12		Итого	L80×8	-6×100	6×140	Итого		
4,4	4,4	0,8	1,2	7,2		9,2	6,4	2,4	7,2	16,0	29,6	201,1
4,4	4,4	0,8	1,2	7,2		9,2	6,4	2,4	7,2	16,0	29,6	208,5
4,4	4,4	0,8	1,2	7,2		9,2	6,4	2,4	7,2	16,0	29,6	244,7
4,4	4,4	0,8	1,2	7,2		9,2	6,4	2,4	7,2	16,0	29,6	257,9
4,4	4,4	0,8	1,2	7,2		9,2	6,4	2,4	7,2	16,0	29,6	252,3

Инв. № подл. | Подпись и дата | Взам. инв. №

Ведомость расхода стали на плиту, кг

Марка плиты	Напрягаемая арматура класса										Всего	Изделия арматурные															Всего
												Арматура класса															
	A_T-VI					A_T-V						A-III						A_T-V					Вр-I				
	ГОСТ 10884-81					ГОСТ 10884-81						ГОСТ 5781-82						ГОСТ 10884-81					ГОСТ 6727-80				
	ф18	ф20	ф22	ф25	Итого	ф20	ф22	ф25	ф28	Итого		ф8	ф10	ф12	ф14	ф16	Итого	ф12	ф14	Итого			ф3	ф4	ф5	Итого	
1ПВ12-1A_TVI-14	48,0				48,0						48,0	2,4	23,4	80,2			106,0						16,5	21,8	10,6	48,9	154,9
1ПВ12-2A_TVI-14		59,2			59,2						59,2	2,4	5,2	107,0			114,6						16,5	21,8	10,6	48,9	163,5
1ПВ12-3A_TVI-14			71,6		71,6						71,6	2,4	5,2	80,2	36,2		124,0						7,2	18,9	41,0	67,1	191,1
1ПВ12-4A_TVI-14				92,2	92,2						92,2	2,4	5,2	80,2		48,0	135,8							31,9	41,0	72,9	208,7
1ПВ12-1A_TV-14						59,2				59,2	59,2	2,4	5,2	107,0			114,6						16,5	21,8	10,6	48,9	163,5
1ПВ12-2A_TV-14							71,6			71,6	71,6	2,4	5,2	107,0			114,6						16,5	21,8	10,6	48,9	163,5
1ПВ12-3A_TV-14						59,2				59,2	59,2	2,4	5,2	80,2	36,2		124,0		19,4	19,4			7,2	18,9	41,0	67,1	191,1
1ПВ12-4A_TV-14							71,6			71,6	71,6	2,4	5,2	80,2	36,2		124,0		19,4	19,4			7,2	18,9	41,0	67,1	210,5
1ПВ12-5A_TV-14								92,2		92,2	92,2	2,4	5,2	80,2		48,0	135,8	12,6		12,6				31,9	41,0	72,9	221,3
1ПВ12-6A_TV-14									115,9	115,9	115,9	2,4	5,2	80,2		48,0	135,8							31,9	41,0	72,9	208,7

Продолжение ведомости

Изделия закладные												Общий расход
Арматура класса							Прокат марки				Всего	
A-I		A-III					Вст3кп2-1					
ГОСТ 5781-82		ГОСТ 5781-82					ГОСТ 8510-86		ГОСТ 103-76			
ф18	Итого	ф8	ф10	ф12		Итого	∟125×80×8	Итого	-6×100	Итого		
6,8	6,8	0,8	1,2	7,2		9,2	8,0	8,0	2,4	2,4	26,4	229,3
6,8	6,8	0,8	1,2	7,2		9,2	8,0	8,0	2,4	2,4	26,4	249,1
6,8	6,8	0,8	1,2	7,2		9,2	8,0	8,0	2,4	2,4	26,4	289,1
6,8	6,8	0,8	1,2	7,2		9,2	8,0	8,0	2,4	2,4	26,4	327,3
6,8	6,8	0,8	1,2	7,2		9,2	8,0	8,0	2,4	2,4	26,4	249,1
6,8	6,8	0,8	1,2	7,2		9,2	8,0	8,0	2,4	2,4	26,4	261,5
6,8	6,8	0,8	1,2	7,2		9,2	8,0	8,0	2,4	2,4	26,4	296,1
6,8	6,8	0,8	1,2	7,2		9,2	8,0	8,0	2,4	2,4	26,4	308,5
6,8	6,8	0,8	1,2	7,2		9,2	8,0	8,0	2,4	2,4	26,4	339,9
6,8	6,8	0,8	1,2	7,2		9,2	8,0	8,0	2,4	2,4	26,4	351,0

Ведомость расхода стали на плиту, кг

Марка плиты	Напрягаемая арматура класса										Всего	Изделия арматурные															Всего
												Арматура класса															
	Ат-IVС					А-IV						А-III						Ат-IVС			А-IV		Вр-I				
	ГОСТ 10884-81					ГОСТ 5781-82						ГОСТ 5781-82						ГОСТ 10884-81			ГОСТ 5781-82		ГОСТ 6727-80				
	ф22	ф25	ф28		Итого	ф20	ф22			Итого		ф8	ф10	ф12	ф14	ф16	Итого	ф12	ф14	Итого	ф14	Итого	ф3	ф4	ф5	Итого	
1ПВ12-1АтIVС-14	71,6				71,6						71,6	2,4	23,4	80,2			106,0						16,5	21,8	10,6	48,9	154,9
1ПВ12-2АтIVС-14	71,6				71,6						71,6	2,4	5,2	107,0			114,6	12,6		12,6			16,5	14,8	21,0	52,3	179,5
1ПВ12-3АтIVС-14		92,2			92,2						92,2	2,4	5,2	80,2	36,2		124,0	12,6		12,6			7,2	18,9	41,0	67,1	203,7
1ПВ12-4АтIVС-14			115,9		115,9						115,9	2,4	5,2	80,2	36,2		124,0						7,2	18,9	41,0	67,1	191,1
1ПВ12-5АтIVС-14			115,9		115,9						115,9	2,4	5,2	80,2		48,0	135,8		17,0	17,0				31,9	41,0	72,9	225,7
1ПВ12-1АIV -14							71,6			71,6	71,6	2,4	23,4	80,2			106,0						16,5	21,6	10,8	48,9	154,9
1ПВ12-2АIV-14							71,6			71,6	71,6	2,4	5,2	107,0			114,6				17,0	17,0	16,5	14,8	21,0	52,3	183,9
1ПВ12-3АIV-14						118,4				118,4	118,4	2,4	5,2	80,2	36,2		124,0						7,2	18,9	41,0	67,1	191,1
1ПВ12-4АIV-14							143,2			143,2	143,2	2,4	5,2	80,2		48,0	135,8							31,9	41,0	72,9	208,7

Продолжение ведомости

Изделия закладные												Общий расход
Арматура класса							Прокат марки				Всего	
А-I		А-III					Вст3кп2-1					
ГОСТ 5781-82		ГОСТ 5781-82					ГОСТ 8510-86		ГОСТ 103-76			
ф18	Итого	ф8	ф10	ф12	ф18	Итого	L125x80x8	Итого	-6x100	Итого		
6,8	6,8	0,8	1,2	7,2		9,2	8,0	8,0	2,4	2,4	26,4	252,9
6,8	6,8	0,8	1,2	7,2		9,2	8,0	8,0	2,4	2,4	26,4	277,5
6,8	6,8	0,8	1,2	7,2		9,2	8,0	8,0	2,4	2,4	26,4	322,3
6,8	6,8	0,8	1,2	7,2		9,2	8,0	8,0	2,4	2,4	26,4	333,4
6,8	6,8	0,8	1,2	7,2		9,2	8,0	8,0	2,4	2,4	26,4	368,0
6,8	6,8	0,8	1,2	7,2		9,2	8,0	8,0	2,4	2,4	26,4	252,9
6,8	6,8	0,8	1,2	7,2		9,2	8,0	8,0	2,4	2,4	26,4	281,9
6,8	6,8	0,8	1,2	7,2		9,2	8,0	8,0	2,4	2,4	26,4	335,9
6,8	6,8	0,8	1,2	7,2		9,2	8,0	8,0	2,4	2,4	26,4	378,3

ЭИП35-02 10.9

Ведомость расхода стали на плиту, кг

Марка плиты	Напрягаемая арматура класса										Всего	Изделия арматурные															Всего
												Арматура класса															
	А-III в											А-III						А-III в					Вр-I				
												ГОСТ 5781-82											ГОСТ 6727-80				
	ф22	ф25	ф28	ф32	Итого							ф8	ф10	ф12	ф14	ф16	Итого	ф12	ф18	Итого			ф3	ф4	ф5	Итого	
1ПВ12-1А III в-14	71,6				71,6						71,6	2,4	23,4	80,2			106,0						16,5	21,8	10,6	48,9	154,9
1ПВ12-2А III в-14		92,2			92,2						92,2	2,4	5,2	107,0			114,6						16,5	21,8	10,6	48,9	163,5
1ПВ12-3А III в-14		92,2			92,2						92,2	2,4	5,2	107,0			114,6	12,6		12,6			16,5	14,8	21,0	52,3	179,5
1ПВ12-4А III в-14			115,9		115,9						115,9	2,4	5,2	107,0			114,6						7,2	28,7	26,2	62,1	175,7
1ПВ12-5А III в-14	143,2				143,2						143,2	2,4	5,2	80,2	36,2		124,0						7,2	13,9	41,0	67,1	191,1
1ПВ12-6А III в-14				151,4	151,4						151,4	2,4	5,2	80,2	36,2		124,0						7,2	18,9	41,0	67,1	191,1
1ПВ12-7А III в-14		184,4			184,4						184,4	2,4	5,2	80,2		48,0	135,8							31,9	41,0	72,9	208,7
1ПВ12-8А III-14				151,4	151,4						151,4	2,4	5,2	80,2		48,0	135,8		28,2	28,2				31,9	41,0	72,9	236,9

Продолжение ведомости

Изделия закладные												Общий расход
Арматура класса							Прокат марки				Всего	
А-I		А-III					Вст3кп2-1					
ГОСТ 5781-82		ГОСТ 5781-82					ГОСТ 8510-86		ГОСТ 103-76			
ф18	Итого	ф8	ф10	ф12		Итого	L 125x x80x8	Итого	-6x100	Итого		
6,8	6,8	0,8	1,2	7,2		9,2	8,0	8,0	2,4	2,4	26,4	252,9
6,8	6,8	0,8	1,2	7,2		9,2	8,0	8,0	2,4	2,4	26,4	282,1
6,8	6,8	0,8	1,2	7,2		9,2	8,0	8,0	2,4	2,4	26,4	298,1
6,8	6,8	0,8	1,2	7,2		9,2	8,0	8,0	2,4	2,4	26,4	319,0
6,8	6,8	0,8	1,2	7,2		9,2	8,0	8,0	2,4	2,4	26,4	360,7
6,8	6,8	0,8	1,2	7,2		9,2	8,0	8,0	2,4	2,4	26,4	368,9
6,8	6,8	0,8	1,2	7,2		9,2	8,0	8,0	2,4	2,4	26,4	419,5
6,8	6,8	0,8	1,2	7,2		9,2	8,0	8,0	2,4	2,4	26,4	414,7

Ведомость расхода стали на плиту, кг

Марка плиты	Напрягаемая арматура класса										Всего	Изделия арматурные															Всего
												Арматура класса															
	Вр					К-7						А-III											Вр-I				
	ГОСТ 7348-81					ГОСТ 13840-68						ГОСТ 5781-82											ГОСТ 6727-80				
	ф5				Итого	ф15				Итого		ф8	ф10	ф12	ф14	ф16	Итого						ф3	ф4	ф5	Итого	
1ПГ12-1Вр-14	37,0				37,0						37,0	2,4	23,4	80,2			106,0						16,5	21,8	10,6	48,9	154,9
1ПГ12-2Вр-14	44,4				44,4						44,4	2,4	5,2	107,0			114,6						16,5	21,8	10,6	48,9	163,5
1ПГ12-3Вр-14	51,7				51,7						51,7	2,4	5,2	80,2	36,2		124,0						7,2	18,9	41,0	67,1	191,1
1ПГ12-4Вр-14	59,1				59,1						59,1	2,4	5,2	80,2	36,2		124,0						7,2	18,9	41,0	67,1	191,1
1ПГ12-5Вр-14	66,5				66,5						66,5	2,4	5,2	80,2		48,0	135,8							31,9	41,0	72,9	208,7
1ПГ12-6Вр-14	73,9				73,9						73,9	2,4	5,2	80,2		48,0	135,8							31,9	41,0	72,9	208,7
1ПГ12-7Вр-14	77,6				77,6						77,6	2,4	5,2	80,2		48,0	135,8							31,9	41,0	72,9	208,7
1ПГ12-1К7-14						53,6				53,6	53,6	2,4	5,2	80,2	36,2		124,0						7,2	18,9	41,0	67,1	191,1
1ПГ12-2К7-14						80,4				80,4	80,4	2,4	5,2	80,2		48,0	135,8							31,9	41,0	72,9	208,7

Продолжение ведомости

	Изделия закладные												Общий расход
	Арматура класса							Прокат марки				Всего	
	А-I		А-III					Вст3кп2-1					
	ГОСТ 5781-82		ГОСТ 5781-82					ГОСТ 8509-86	ГОСТ 103-76				
	ф18	Итого	ф8	ф10	ф12		Итого	L80×8	-8×140	-6×100	Итого		
	5,2	5,2	0,8	1,2	7,2		9,2	6,4	7,2	2,4	16,0	30,4	222,3
	5,2	5,2	0,8	1,2	7,2		9,2	6,4	7,2	2,4	16,0	30,4	238,3
	5,2	5,2	0,8	1,2	7,2		9,2	6,4	7,2	2,4	16,0	30,4	273,2
	5,2	5,2	0,8	1,2	7,2		9,2	6,4	7,2	2,4	16,0	30,4	280,6
	5,2	5,2	0,8	1,2	7,2		9,2	6,4	7,2	2,4	16,0	30,4	305,6
	5,2	5,2	0,8	1,2	7,2		9,2	6,4	7,2	2,4	16,0	30,4	313,0
	5,2	5,2	0,8	1,2	7,2		9,2	6,4	7,2	2,4	16,0	30,4	316,7
	5,2	5,2	0,8	1,2	7,2		9,2	6,4	7,2	2,4	16,0	30,4	275,1
	5,2	5,2	0,8	1,2	7,2		9,2	6,4	7,2	2,4	16,0	30,4	319,5

Ведомость расхода стали на плиту, кг

Марка плиты	Напрягаемая арматура класса										Всего	Изделия арматурные															Всего
												Арматура класса															
	A_T-$\overline{V}$СК					A-$\overline{IV}$						A-$\overline{III}$											Вр-I				
	ГОСТ 10884-81					ГОСТ 5781-82						ГОСТ 5781-82											ГОСТ 6727-80				
	ф20	ф22	ф25	ф28	Итого	ф18	ф20	ф22		Итого		ф8	ф10	ф12	ф14	ф16	Итого							ф4	ф5	Итого	
1ПВ12-1$A_T$$\overline{V}$СК-14 Н	59,2				59,2						59,2	2,4	23,4	80,2			106,0							51,3	10,6	61,9	167,9
1ПВ12-2$A_T$$\overline{V}$СК-14 Н		71,6			71,6						71,6	2,4	5,2	107,0			114,6							51,3	10,6	61,9	176,5
1ПВ12-3$A_T$$\overline{V}$СК-14 Н			92,2		92,2						92,2	2,4	5,2	80,2	36,2		124,0							2,4	41,0	43,4	167,4
1ПВ12-4$A_T$$\overline{V}$СК-14 Н				115,9	115,9						115,9	2,4	5,2	80,2		48,0	135,8							31,9	41,0	72,9	208,7
1ПВ12-1A$\overline{IV}$-14 Н								71,6		71,6	71,6	2,4	23,4	80,2			106,0							51,3	10,6	61,9	167,9
1ПВ12-2A$\overline{IV}$-14 Н						95,9				95,9	95,9	2,4	5,2	107,0			114,6							51,3	10,6	61,9	176,5
1ПВ12-3A$\overline{IV}$-14 Н							113,4			113,4	113,4	2,4	5,2	80,2	36,2		124,0							31,9	41,0	72,9	196,9
1ПВ12-4A$\overline{IV}$-14 Н								143,2		143,2	143,2	2,4	5,2	80,2		48,0	135,8							31,9	41,0	72,9	208,7

Продолжение ведомости

Изделия закладные												Общий расход
Арматура класса							Прокат марки				Всего	
A-I		A-$\overline{III}$					Вст3кп2-1					
ГОСТ 5781-82		ГОСТ 5781-82					ГОСТ 8510-86		ГОСТ 103-76			
ф16	Итого	ф8	ф10	ф12		Итого	L125x x80x8	Итого	-6x100	Итого		
6,8	6,8	0,8	1,2	7,2		9,2	8,0	8,0	2,4	2,4	26,4	253,5
6,8	6,8	0,8	1,2	7,2		9,2	8,0	8,0	2,4	2,4	26,4	274,5
6,8	6,8	0,8	1,2	7,2		9,2	8,0	8,0	2,4	2,4	26,4	286,0
6,8	6,8	0,8	1,2	7,2		9,2	8,0	8,0	2,4	2,4	26,4	351,0
6,8	6,8	0,8	1,2	7,2		9,2	8,0	8,0	2,4	2,4	26,4	265,9
6,8	6,8	0,8	1,2	7,2		9,2	8,0	8,0	2,4	2,4	26,4	298,8
6,8	6,8	0,8	1,2	7,2		9,2	8,0	8,0	2,4	2,4	26,4	341,7
6,8	6,8	0,8	1,2	7,2		9,2	8,0	8,0	2,4	2,4	26,4	378,3

Ведомость расхода стали на плиту, кг

Марка плиты	Напрягаемая арматура класса										Всего	Изделия арматурные															Всего
												Арматура класса															
	A_T-V					A-IIIв						A-III											Вр-I				
	ГОСТ 10884-81											ГОСТ 5781-82											ГОСТ 6727-80				
	ф20	ф22	ф25		Итого	ф22	ф25	ф28	ф32	Итого		ф8	ф10	ф12	ф14	ф16	Итого						ф3	ф4	ф5	Итого	
1ПВ12-1AIIIв-14 Н							92,2			92,2	92,2	2,4	5,2	107,0			114,6							51,3	10,6	61,9	176,5
1ПВ12-2AIIIв-14 Н								115,9		115,9	115,9	2,4	5,2	80,2	36,2		124,0							31,9	41,0	72,9	196,9
1ПВ12-3AIIIв-14 Н						143,2				143,2	143,2	2,4	5,2	80,2	36,2		124,0							31,9	41,0	72,9	196,9
1ПВ12-4AIIIв-14 Н									151,4	151,4	151,4	2,4	5,2	80,2		48,0	135,8							31,9	41,0	72,9	208,7
1ПВ12-5AIIIв-14 Н							184,3			184,3	184,3	2,4	5,2	80,2		48,0	135,8							31,9	41,0	72,9	208,7
1ПВ12-1A_TVЛ-14	59,2				59,2						59,2	2,4	5,2	107,0			114,6						16,5	21,8	10,6	48,9	163,5
1ПВ12-2A_TVЛ-14		71,6			71,6						71,6	2,4	5,2	80,2	36,2		124,0						7,2	18,9	41,0	67,1	191,1
1ПВ12-3A_TVЛ-14			92,2		92,2						92,2	2,4	5,2	80,2	36,2		124,0						7,2	18,9	41,0	67,1	191,1

Продолжение ведомости

	Изделия закладные													Общий расход
	Арматура класса								Прокат марки				Всего	
	A-I			A-III					Вст3кп2-1					
	ГОСТ 5781-82			ГОСТ 5781-82					ГОСТ 8510-86		ГОСТ 103-76			
	ф16	ф18	Итого	ф8	ф10	ф12		Итого	L 125x x80x8	Итого	-6x100	Итого		
		6,8	6,8	0,8	1,2	7,2		9,2	8,0	8,0	2,4	2,4	26,4	295,1
		6,8	6,8	0,8	1,2	7,2		9,2	8,0	8,0	2,4	2,4	26,4	339,2
		6,8	6,8	0,8	1,2	7,2		9,2	8,0	8,0	2,4	2,4	26,4	366,5
4		6,8	6,8	0,8	1,2	7,2		9,2	8,0	8,0	2,4	2,4	26,4	386,5
		6,8	6,8	0,8	1,2	7,2		9,2	8,0	8,0	2,4	2,4	26,4	419,4
	5,6		5,6	0,8	1,2	7,2		9,2	8,0	8,0	2,4	2,4	25,2	247,9
	5,6		5,6	0,8	1,2	7,2		9,2	8,0	8,0	2,4	2,4	25,2	287,9
	5,6		5,6	0,8	1,2	7,2		9,2	8,0	8,0	2,4	2,4	25,2	308,5

Инв. № подл. | Подпись и дата | Взам. инв. №

Ведомость расхода стали на плиту, кг

Марка плиты	Напрягаемая арматура класса															Всего	Изделия арматурные										Всего
																	Арматура класса										
	$A_т$-IVС					А-IV					А-IIIв						А-III						ВР-I				
	ГОСТ 10884-81					ГОСТ 5781-82											ГОСТ 5781-82						ГОСТ 6727-80				
	ф22	ф25	ф28	ф32	Итого	ф18	ф20	ф22		Итого	ф22	ф25	ф28		Итого		ф8	ф10	ф12	ф14		Итого	ф3	ф4	ф5	Итого	
1ПВ12-1$A_т$IVСЛ-14	71,6				71,6											71,6	2,4	5,2	107,0			114,6	16,5	21,8	10,6	48,9	163,5
1ПВ12-2$A_т$IVСЛ-14		92,2			92,2											92,2	2,4	5,2	80,2	36,2		124,0	7,2	18,9	41,0	67,1	191,1
1ПВ12-3AIVСЛ-14			115,9		115,9											115,9	2,4	5,2	80,2	36,2		124,0		31,9	41,0	72,9	196,9
1ПВ12-1AIVЛ-14								71,6		71,6						71,6	2,4	5,2	107,0			114,6	16,5	21,8	10,6	48,9	163,5
1ПВ12-2AIVЛ-14						96,0				96,0						96,0	2,4	5,2	80,2	36,2		124,0	7,2	18,9	41,0	67,1	191,1
1ПВ12-3AIVЛ-14							118,4			118,4						118,4	2,4	5,2	80,2	36,2		124,0		31,9	41,0	72,9	196,9
1ПВ12-1AIIIВЛ-14											71,6				71,6	71,6	2,4	23,4	80,2			106,0	16,5	21,8	10,6	48,9	154,9
1ПВ12-2AIIIВЛ-14												96,2			96,2	96,2	2,4	5,2	107,0			114,6	16,5	21,8	10,6	48,9	163,5
1ПВ12-3AIIIВЛ-14													116,0		116,0	116,0	2,4	5,2	80,2	36,2		124,0	7,2	18,9	41,0	67,1	191,1
1ПВ12-4AIIIВЛ-14											143,2				143,2	143,2	2,4	5,2	80,2	36,2		124,0		31,9	41,0	72,9	196,9

Продолжение ведомости

Изделия закладные												Общий расход
Арматура класса							Прокат марки				Всего	
А-I		А-III					Вст3кп2-1					
ГОСТ 5781-82		ГОСТ 5781-82					ГОСТ 8510-86		ГОСТ 103-76			
ф16	Итого	ф8	ф10	ф12		Итого	∠125×80×8	Итого	-6×100	Итого		
5,6	5,6	0,8	1,2	7,2		9,2	8,0	8,0	2,4	2,4	25,2	260,3
5,6	5,6	0,8	1,2	7,2		9,2	8,0	8,0	2,4	2,4	25,2	308,5
5,6	5,6	0,8	1,2	7,2		9,2	8,0	8,0	2,4	2,4	25,2	338,0
5,6	5,6	0,8	1,2	7,2		9,2	8,0	8,0	2,4	2,4	25,2	260,3
5,6	5,6	0,8	1,2	7,2		9,2	8,0	8,0	2,4	2,4	25,2	312,3
5,6	5,6	0,8	1,2	7,2		9,2	8,0	8,0	2,4	2,4	25,2	340,5
5,6	5,6	0,8	1,2	7,2		9,2	8,0	8,0	2,4	2,4	25,2	251,7
5,6	5,6	0,8	1,2	7,2		9,2	8,0	8,0	2,4	2,4	25,2	284,9
5,6	5,6	0,8	1,2	7,2		9,2	8,0	8,0	2,4	2,4	25,2	332,3
5,6	5,6	0,8	1,2	7,2		9,2	8,0	8,0	2,4	2,4	25,2	365,3

Взам. инв. № | Подпись и дата | Инв. № подл.

Ведомость расхода стали на плиту, кг

Марка плиты	Напрягаемая арматура класса										Всего	Изделия арматурные																Всего
												Арматура класса																
	Вр					К-7						А-III											Вр-I					
	ГОСТ 7348-81					ГОСТ 13840-68						ГОСТ 5781-82											ГОСТ 6727-80					
	ф5				Итого	ф15				Итого		ф8	ф10	ф12	ф14	ф16	Итого						ф3	ф4	ф5	Итого	
1ПВ12-1ВрЛ-14	37,0				37,0						37,0	2,4	5,2	107,0			114,6						16,5	21,8	10,6	48,9	163,5
1ПВ12-2ВрЛ-14	44,4				44,4						44,4	2,4	5,2	107,0			114,6						16,5	21,8	10,6	48,9	163,5
1ПВ12-3ВрЛ-14	51,8				51,8						51,8	2,4	5,2	80,2	36,2		124,0						7,2	18,9	41,0	67,1	191,1
1ПВ12-4ВрЛ-14	59,2				59,2						59,2	2,4	5,2	80,2	36,2		124,0							31,9	41,0	72,9	196,9
1ПВ12-1К7Л-14						53,6				53,6	53,6	2,4	5,2	80,2	36,2		124,0							31,9	41,0	72,9	196,9

Продолжение ведомости

	Изделия закладные												Общий расход
	Арматура класса							Прокат марки				Всего	
	А-I		А-III					Вст3кп2-1					
	ГОСТ 5781-82		ГОСТ 5781-82					ГОСТ 8509-86	ГОСТ 103-76				
	ф16	Итого	ф8	ф10	ф12		Итого	L80×8	-6×100	-8×140	Итого		
	4,4	4,4	0,8	1,2	7,2		9,2	6,4	2,4	7,2	16,0	29,6	230,1
	4,4	4,4	0,8	1,2	7,2		9,2	6,4	2,4	7,2	16,0	29,6	237,5
	4,4	4,4	0,8	1,2	7,2		9,2	6,4	2,4	7,2	16,0	29,6	272,5
	4,4	4,4	0,8	1,2	7,2		9,2	6,4	2,4	7,2	16,0	29,6	285,7
1	4,4	4,4	0,8	1,2	7,2		9,2	6,4	2,4	7,2	16,0	29,6	280,1

Таблица изменения расхода стали на плиту 1ПГ12 при замене каркасов поперечных ребер плит нижней рабочей арматуры из стали класса А-III на каркасы с рабочей арматурой из стали класса Ат-IVС.

Каркасы с арматурой класса А-III

Марка каркаса	Кол. на плиту	Изделия арматурные								Всего
		Арматура класса								
		А-III					Вр-I			
		ГОСТ 5781-82					ГОСТ 6727-80			
		ф10	ф12	ф14	ф16	Итого	ф4	ф5	Итого	
Кр 11	6		16,2			16,2	3,0		3,0	19,2
Кр 12	6			21,6		21,6		4,8	4,8	26,4
Кр 13	6				28,8	28,8		4,8	4,8	33,6
Кр 15	1		2,7			2,7	0,4	0,4	0,8	3,5
Кр 16	1			3,6		3,6	0,4	0,4	0,8	4,4
Кр 17	1				4,8	4,8	0,4	0,4	0,8	5,6
Кр 19	2	3,2	5,4			8,6		0,8	0,8	9,4
Кр 20	2	3,2		7,2		10,4		0,8	0,8	11,2
Кр 21	2	3,2			9,6	12,8		0,8	0,8	13,6

Каркасы с арматурой класса Ат-IVС

Марка каркаса	Кол. на плиту	Изделия арматурные							Всего
		Арматура класса							
		Ат-IVС				Вр-I			
		ГОСТ 10884-81				ГОСТ 6727-80			
		ф10	ф12	ф14	Итого	ф4	ф5	Итого	
Кр 11А	6	10,8			10,8	3,0		3,0	13,8
Кр 12А	6		16,2		16,2		4,8	4,8	21,0
Кр 13А	6			21,6	21,6		4,8	4,8	26,4
Кр 15А	1	1,8			1,8	0,4	0,4	0,8	2,6
Кр 16А	1		2,7		2,7	0,4	0,4	0,8	3,5
Кр 17А	1			3,6	3,6	0,4	0,4	0,8	4,4
Кр 19А	2	6,8					0,8	0,8	7,6
Кр 20А	2	3,2	5,4				0,8	0,8	9,4
Кр 21А	2	3,2		7,2			0,8	0,8	11,2

Разраб.	Стукалова		1.465.1-15.1-РС2
Рассчит.	Стукалова		
Провер.	Хотутова		Ведомость изменения расхода стали при замене каркасов
Н. контр.	Хотутова		Стадия: Р; Лист: ; Листов: 1
			Киевский Промстройпроект

Инв. № подл. | Подпись и дата | Взам. инв. №

Расположение нагрузки на плите при испытании.

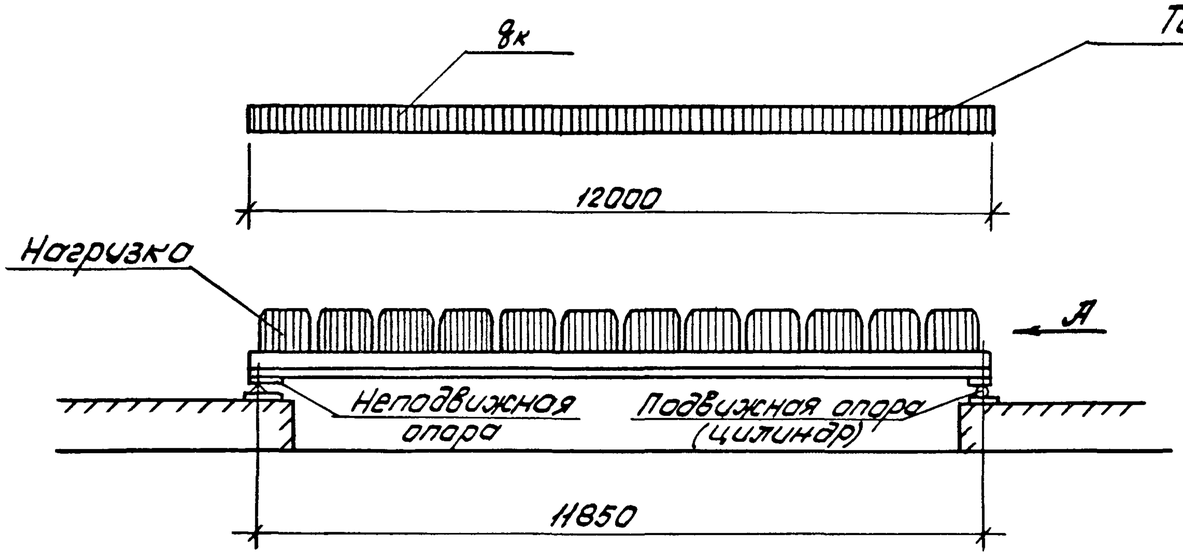

Вид по стрелке „А"

Теоретическая схема нагрузки

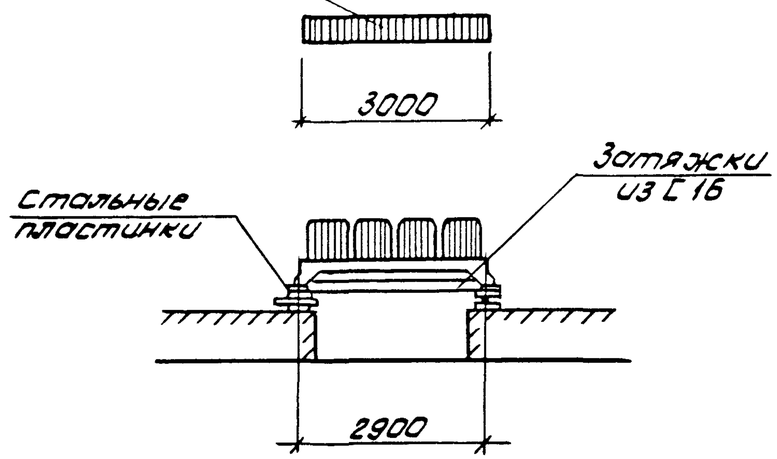

План расположения нагрузки при испытании.

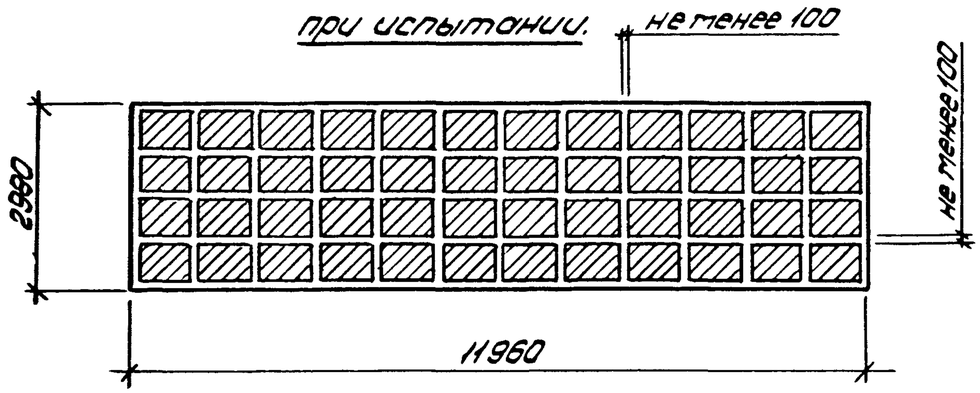

План расположения опор при испытании.

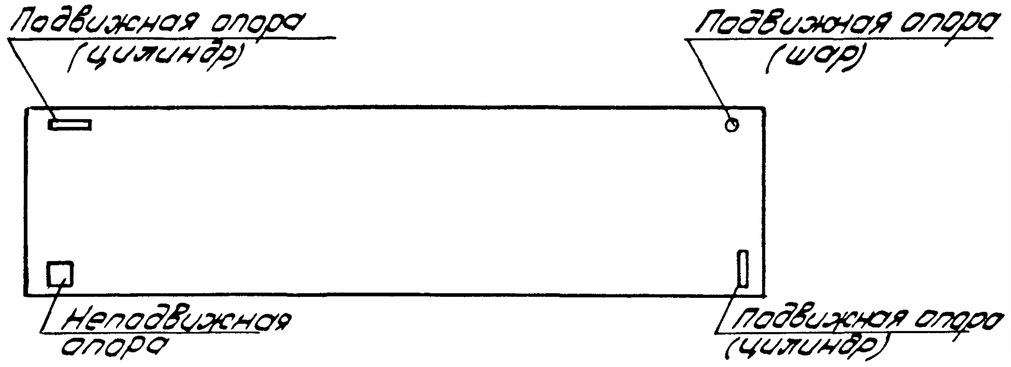

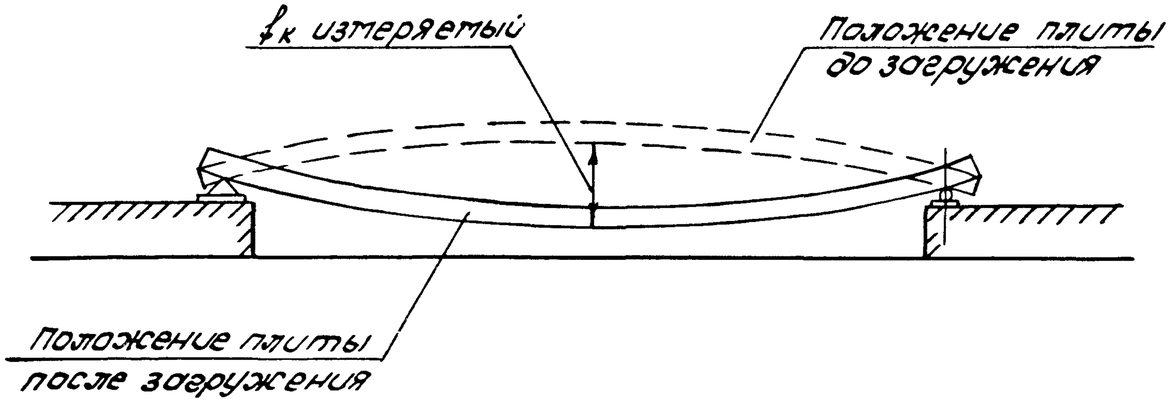

1. Опорные закладные детали должны быть приварены к затяжкам, предохраняющим продольные ребра от перемещения в поперечном направлении.
2. Площадь загружаемой поверхности должна составлять 3м × 12м.

Разраб.	Владимирская		1.465.1-15.1- СМ1
Рассчит.	Хомутова		
Провер.	Хомутова		
Н. контр.	Хомутова		

Стадия	Лист	Листов
Р		1

Схема испытаний плит

Киевский Промстройпроект

Инв. № подл. | Подпись и дата | Взам. инв. №

Величины контрольных нагрузок и прогибов плит

Марка плиты	Контрольные равномерно распределенные нагрузки КПа (кгс/м²) для оценки трещиностойкости $P_{тр}$ и жесткости $P_ж$ плит и контрольные прогибы $f_к$ см, при возрасте бетона к моменту испытания плит в сутках																Отношение $f_{дл.}/f_{доп.}$	Контрольные равномерно распределенные нагрузки КПа (кгс/м²) для оценки прочности плит $P_к$ при			
	3-7				14				28				100								
	$P_{тр1}$	$P_{тр2}$	$P_ж$	$f_к$	$P_{тр1}$	$P_{тр2}$	$P_ж$	$f_к$	$P_{тр1}$	$P_{тр2}$	$P_ж$	$f_к$	$P_{тр1}$	$P_{тр2}$	$P_ж$	$f_к$		C=1,25	C=1,35	C=1,4	C=1,6
1ПГ12-1АтV	0,9(90)	1,5(150)	0,7(70)	0,6	0,9(90)	1,4(140)	0,7(70)	0,6	0,9(90)	1,3(130)	0,6(60)	0,5	0,9(90)	1,2(120)	0,6(60)	0,4				3,2(320)	3,8(380)
1ПГ12-2АтV	1,5(150)	2,4(240)	1,7(170)	1,5	1,4(140)	2,4(240)	1,6(160)	1,4	1,3(130)	2,3(230)	1,6(160)	1,3	1,3(130)	2,1(210)	1,4(140)	1,2				4,4(440)	5,3(530)
1ПГ12-3АтV	2,0(200)	2,9(290)	2,2(220)	1,7	1,9(190)	2,8(280)	2,1(210)	1,7	1,9(190)	2,7(270)	2,0(200)	1,6	1,8(180)	2,5(250)	1,9(190)	1,4				5,7(570)	6,7(670)
1ПГ12-4АтV	2,8(280)	4,3(430)	3,5(350)	3,0	2,7(270)	4,1(410)	3,3(330)	2,8	2,6(260)	3,9(390)	3,2(320)	2,7	2,5(250)	3,6(360)	2,9(290)	2,4	< 0,85			7,7(770)	9,1(910)
1ПГ12-1АтV	0,9(90)	1,7(170)	1,0(100)	0,8	0,9(90)	1,6(160)	0,9(90)	0,8	0,9(90)	1,6(160)	0,8(80)	0,7	0,9(90)	1,4(140)	0,8(80)	0,6				3,6(360)	4,3(430)
1ПГ12-2АтV	1,3(130)	2,5(250)	1,8(180)	1,7	1,3(130)	2,4(240)	1,7(170)	1,6	1,2(120)	2,3(230)	1,6(160)	1,6	1,2(120)	2,0(200)	1,4(140)	1,4				4,7(470)	5,6(560)
1ПГ12-3АтV	0,7(70)	2,7(270)	2,0(200)	3,8	0,7(70)	2,6(260)	1,9(190)	3,7	0,6(60)	2,5(250)	1,8(180)	3,6	0,6(60)	2,4(240)	1,7(170)	3,2				5,4(540)	6,6(660)
1ПГ12-4АтV	1,2(120)	3,5(350)	2,8(280)	4,1	1,1(110)	3,4(340)	2,6(260)	4,0	1,1(110)	3,2(320)	2,5(250)	3,9	1,0(100)	3,0(300)	2,3(230)	3,5	>0,85			6,5(650)	7,9(790)
1ПГ12-5АтV	1,8(180)	4,4(440)	3,6(360)	4,1	1,7(170)	4,2(420)	3,5(350)	4,0	1,6(160)	4,1(410)	3,3(330)	3,8	1,6(160)	3,6(360)	3,0(300)	3,5				7,7(770)	9,3(930)
1ПГ12-6АтV	3,1(310)	4,8(480)	4,0(400)	3,3	3,0(300)	4,6(460)	3,8(380)	3,1	2,9(290)	4,4(440)	3,6(360)	2,9	2,7(270)	4,0(400)	3,3(330)	2,6				8,1(810)	9,9(990)
1ПГ12-1АтVC	0,9(90)	1,5(150)	0,8(80)	0,7	0,9(80)	1,5(150)	0,7(70)	0,6	0,8(80)	1,4(140)	0,7(70)	0,6	0,7(70)	1,2(120)	0,6(60)	0,4			3,0(300)		4,0(400)
1ПГ12-2АтVC	0,6(60)	2,0(200)	1,3(130)	2,6	0,5(50)	1,9(190)	1,2(120)	2,4	0,5(50)	1,8(180)	1,1(110)	2,3	0,5(50)	1,7(170)	1,0(100)	1,9	< 0,85		4,2(420)		5,2(520)
1ПГ12-3АтVC	1,2(120)	3,0(300)	2,3(230)	3,2	1,1(110)	2,9(290)	2,2(220)	3,0	1,1(110)	2,8(280)	2,0(200)	2,8	1,0(100)	2,5(250)	1,8(180)	2,4			5,6(560)		6,9(690)
1ПГ12-4АтVC	2,0(200)	3,5(350)	2,7(270)	2,6	1,8(160)	3,3(330)	2,6(260)	2,4	1,7(170)	3,1(310)	2,4(240)	2,1	1,6(160)	2,8(280)	2,1(210)	1,8			6,0(600)		7,3(730)
1ПГ12-5АтVC	1,7(170)	4,3(430)	3,5(350)	4,2	1,6(160)	4,1(410)	3,4(340)	4,0	1,5(150)	3,9(390)	3,2(320)	3,9	1,4(140)	3,5(350)	3,5(350)	3,3	>0,85		7,4(740)		9,0(900)
1ПГ12-1АIV	0,9(90)	1,5(150)	0,8(80)	0,7	0,8(80)	1,5(150)	0,7(70)	0,6	0,8(80)	1,4(140)	0,7(70)	0,6	0,7(70)	1,2(120)	0,6(60)	0,4			3,0(300)		4,0(400)
1ПГ12-2АIV	0,6(60)	2,0(200)	1,3(130)	2,6	0,5(50)	1,9(190)	1,2(120)	2,4	0,5(50)	1,8(180)	1,1(110)	2,3	0,5(50)	1,7(170)	1,0(100)	1,9			4,2(420)		5,2(520)
1ПГ12-3АIV	2,0(200)	3,5(350)	2,7(270)	2,7	1,8(180)	3,3(330)	2,5(250)	2,4	1,7(170)	3,1(310)	2,4(240)	2,2	1,6(160)	2,7(270)	2,1(210)	1,9			5,8(580)		7,2(720)
1ПГ12-4АIV	2,6(260)	4,5(450)	3,7(370)	3,4	2,5(250)	4,3(430)	3,5(350)	3,1	2,3(230)	4,0(400)	3,3(330)	2,9	2,1(210)	3,6(360)	2,9(290)	2,3	< 0,85		7,2(720)		8,8(880)
1ПГ12-1АIIIB	0,7(70)	0,9(90)	0,3(30)	0,3	0,7(70)	0,8(80)	0,3(30)	0,2	0,6(60)	0,8(80)	0,25(25)	0,15	0,6(60)	0,7(70)	0,2(20)	0,1		2,1(210)			2,9(290)
1ПГ12-2АIIIB	1,2(120)	1,7(170)	1,0(100)	0,8	1,1(110)	1,6(160)	0,9(90)	0,7	1,1(110)	1,5(150)	0,8(80)	0,6	1,0(100)	1,4(140)	0,7(70)	0,5		3,1(310)			4,1(410)
1ПГ12-3АIIIB	1,0(100)	2,3(230)	1,5(150)	2,2	1,0(100)	2,1(210)	1,4(140)	1,6	0,9(90)	2,0(200)	1,3(130)	1,5	0,8(80)	1,7(170)	1,1(110)	1,3		4,1(410)			5,5(550)
1ПГ12-4АIIIB	1,8(180)	2,8(280)	2,0(200)	1,9	1,7(170)	2,6(260)	1,9(190)	1,7	1,6(160)	2,5(250)	1,7(170)	1,5	1,4(140)	2,1(210)	1,4(140)	1,2		4,2(420)			5,6(560)

Разраб.	Чернышова		
Рассчит.	Хомутова		
Провер.	Хомутова		
Н. контр.	Хомутова		

1.465.1-15.1-СМ2

Величины контрольных нагрузок для плит типа „1ПГ"

Стадия	Лист	Листов
Р	1	3

Киевский Промстройпроект

Инв. № подл. | Подпись и дата | Взам. инв. №

Величины контрольных нагрузок и прогибов плит

Марка плиты	Контрольные равномерно распределенные нагрузки КПа (кгс/м²) для оценки трещиностойкости $P_{тр}$ и жесткости $P_{ж}$ плит и контрольные прогибы $f_к$ см, при возрасте бетона к моменту испытания плит в сутках																Отношение $f_{дл}/f_{доп}$	Контрольные равномерно распределенные нагрузки КПа (кгс/м²) для оценки прочности плит $P_к$ при			
	3-7				14				28				100								
	$P_{тр1}$	$P_{тр2}$	$P_{ж}$	$f_к$	$P_{тр1}$	$P_{тр2}$	$P_{ж}$	$f_к$	$P_{тр1}$	$P_{тр2}$	$P_{ж}$	$f_к$	$P_{тр1}$	$P_{тр2}$	$P_{ж}$	$f_к$		C=1,25	C=1,35	C=1,4	C=1,6
1ПГ12-1К7Л	1,9(190)	3,2(320)	2,5(250)	3,9	1,9(190)	3,2(320)	2,5(250)	3,8	1,9(190)	3,1(310)	2,4(210)	3,6	1,8(180)	2,8(280)	2,2(220)	3,0	>0,85			5,7(570)	6,7(67[illegible]
1ПГ12-1ВрЛ	1,0(100)	1,9(190)	1,1(110)	1,9	1,0(100)	1,9(190)	1,1(110)	1,8	1,0(100)	1,8(180)	1,1(110)	1,8	1,0(100)	1,7(170)	1,0(100)	1,4	<0,85			3,6(360)	4,3(430)
1ПГ12-2ВрЛ	1,4(140)	2,4(240)	1,7(170)	2,6	1,4(140)	2,4(240)	1,7(170)	2,5	1,4(140)	2,4(240)	1,6(160)	2,4	1,4(140)	2,2(220)	1,5(150)	2,1				4,6(460)	5,5(550)
1ПГ12-3ВрЛ	1,8(180)	2,9(290)	2,1(210)	3,1	1,8(180)	2,9(290)	2,1(210)	3,0	1,8(180)	2,8(280)	2,1(210)	2,9	1,7(170)	2,6(260)	1,9(190)	2,6	>0,85			5,5(550)	6,4(640)
1ПГ12-4ВрЛ	2,1(210)	3,5(350)	2,8(280)	4,2	2,1(210)	3,5(350)	2,8(280)	4,2	2,1(210)	3,4(340)	2,7(270)	4,1	2,1(210)	3,2(320)	2,5(250)	3,4				6,4(640)	7,5(750)
1ПГ12-1АтVскН	0,9(90)	1,3(130)			0,9(90)	1,2(120)			0,8(80)	1,1(110)			0,8(80)	1,0(100)			<0,85			2,9(290)	3,5(350)
1ПГ12-2АтVскН	1,3(130)	1,9(190)			1,2(120)	1,8(180)			1,2(120)	1,7(170)			1,1(110)	1,5(150)						3,7(370)	4,5(450)
1ПГ12-3АтVскН	2,0(200)	3,1(310)			1,9(190)	2,9(290)			1,8(180)	2,8(280)			1,7(170)	2,4(240)						5,4(540)	6,4(640)
1ПГ12-4АтVскН	2,4(240)	4,1(410)			2,3(230)	3,9(390)			2,1(210)	3,7(370)			2,0(200)	3,3(330)						7,0(700)	8,3(830)
1ПГ12-1АIVН	0,9(90)	1,0(100)			0,9(90)	0,9(90)			0,8(80)	0,9(90)			0,8(80)	0,8(80)					2,4(240)		3,0(300)
1ПГ12-2АIVН	1,4(140)	1,9(190)			1,3(130)	1,8(180)			1,2(120)	1,6(160)			1,1(110)	1,4(140)					3,4(340)		4,3(430)
1ПГ12-3АIVН	1,9(190)	2,8(280)			1,8(180)	2,6(260)			1,7(170)	2,5(250)			1,5(150)	2,0(200)					4,5(450)		5,6(560)
1ПГ12-4АIVН	2,6(260)	3,5(350)			2,4(240)	3,2(320)			2,3(230)	3,1(310)			2,1(210)	2,8(280)					5,7(570)		7,2(720)
1ПГ12-1АIIIВН	1,2(120)	1,8(180)			1,2(120)	1,7(170)			1,1(110)	1,5(150)			1,0(100)	1,4(140)				3,1(310)			4,2(420)
1ПГ12-2АIIIВН	1,8(180)	2,7(27[illegible]			1,7(170)	2,5(250)			1,6(160)	2,4(240)			1,4(140)	2,0(200)				4,2(420)			5,6(560)
1ПГ12-3АIIIВН	2,3(230)	3,3(330)			2,1(210)	3,1(310)			2,0(200)	2,9(290)			1,8(180)	2,5(250)				5,1(510)			6,7(670)
1ПГ12-4АIIIВН	2,8(280)	4,2(420)			2,6(260)	3,9(390)			2,4(240)	3,7(370)			2,2(220)	3,0(300)				5,8(580)			7,7(770)
1ПГ12-5АIIIВН	3,2(320)	4,8(480)			3,0(300)	4,5(450)			2,8(280)	4,2(420)			2,5(250)	3,6(360)				7,0(700)			9,2(920)

Инв. № подл. | Подпись и дата | Взам. инв. №

Величины контрольных нагрузок и прогибов плит

Марка плиты	Контрольные равномерно распределенные нагрузки КПа (кгс/м²) для оценки трещиностойкости $P_{тр}$ и жесткости $P_ж$ плит и контрольные прогибы $f_к$ см, при возрасте бетона к моменту испытания плит в сутках																Отношение $f_{доп.}/f_{доп.}$	Контрольные равномерно распределенные нагрузки КПа (кгс/м²) для оценки прочности плит $P_к$ при			
	3-7				14				28				100								
	$P_{тр1}$	$P_{тр2}$	$P_ж$	$f_к$	$P_{тр1}$	$P_{тр2}$	$P_ж$	$f_к$	$P_{тр1}$	$P_{тр2}$	$P_ж$	$f_к$	$P_{тр1}$	$P_{тр2}$	$P_ж$	$f_к$		C=1,25	C=1,35	C=1,4	C=1,6
1ПГ12-5АIIIв	2,2(220)	3,3(330)	2,5(250)	2,2	2,1(210)	3,1(310)	2,3(230)	1,9	2,0(200)	2,9(290)	2,1(210)	1,8	1,8(180)	2,5(250)	1,8(180)	1,5		5,1(510)			6,7(670)
1ПГ12-6АIIIв	2,8(280)	4,2(420)	3,4(340)	2,8	2,6(260)	3,9(390)	3,1(310)	2,5	2,4(240)	3,7(370)	2,9(290)	2,3	2,2(220)	3,1(310)	2,5(250)	1,9	< 0,85	5,8(580)			7,7(770)
1ПГ12-7АIIIв	3,2(320)	4,8(480)	4,0(400)	3,3	3,0(300)	4,5(450)	3,7(370)	3,0	2,8(280)	4,2(420)	3,4(340)	2,7	2,5(250)	3,6(360)	3,0(300)	2,3		7,0(700)			9,2(920)
1ПГ12-8АIIIв	2,4(240)	5,8(580)	4,9(490)	6,0	2,1(210)	5,4(540)	4,6(460)	5,4	1,9(190)	5,0(500)	4,2(420)	4,9	1,6(160)	4,0(400)	3,6(360)	3,8	> 0,85	7,9(790)			10(1000)
1ПГ12-1К7	1,6(160)	2,7(270)	2,0(200)	2,0	1,6(160)	2,7(270)	2,0(200)	1,9	1,7(170)	2,7(270)	2,0(200)	1,9	1,7(170)	2,6(260)	1,8(180)	1,7	< 0,85			5,4(540)	6,4(640)
1ПГ12-2К7	2,8(280)	4,3(430)	3,6(360)	3,6	2,8(280)	4,3(430)	3,6(360)	3,5	2,8(280)	4,2(420)	3,5(350)	3,4	2,7(270)	4,0(400)	3,3(330)	2,9	> 0,85			8,4(840)	9,9(990)
1ПГ12-1Вр	0,7(70)	1,4(140)	0,7(70)	0,7	0,7(70)	1,4(140)	0,7(70)	0,6	0,7(70)	1,4(140)	0,7(70)	0,6	0,8(80)	1,3(130)	0,7(70)	0,6				3,3(330)	4,0(400)
1ПГ12-2Вр	1,1(110)	1,9(190)	1,2(120)	1,4	1,1(110)	1,9(190)	1,2(120)	1,4	1,1(110)	1,9(190)	1,2(120)	1,3	1,1(110)	1,7(170)	1,1(110)	1,0				4,3(430)	5,1(510)
1ПГ12-3Вр	1,5(150)	2,5(250)	1,8(180)	1,7	1,5(150)	2,5(250)	1,8(180)	1,7	1,5(150)	2,5(250)	1,8(180)	1,7	1,5(150)	2,2(220)	1,6(160)	1,5	< 0,85			5,1(510)	6,1(610)
1ПГ12-4Вр	1,8(180)	3,0(300)	2,3(230)	2,5	1,8(180)	3,0(300)	2,3(230)	2,5	1,8(180)	3,0(300)	2,3(230)	2,4	1,8(180)	2,8(280)	2,1(210)	2,0				6,1(610)	7,2(720)
1ПГ12-5Вр	2,2(220)	3,6(360)	2,9(290)	3,0	2,2(220)	3,6(360)	2,8(280)	2,9	2,2(220)	3,5(350)	2,8(280)	2,8	2,1(210)	3,3(330)	2,6(260)	2,4				6,9(690)	8,1(810)
1ПГ12-6Вр	2,6(260)	3,9(390)	3,2(320)	3,0	2,6(260)	3,9(390)	3,2(320)	3,0	2,6(260)	3,8(380)	3,1(310)	2,9	2,5(250)	3,6(360)	2,9(290)	2,5				7,7(770)	9,1(910)
1ПГ12-7Вр	2,8(280)	4,3(430)	3,6(360)	3,7	2,8(280)	4,3(430)	3,6(360)	3,6	2,7(270)	4,2(420)	3,5(350)	3,5	2,6(260)	4,0(400)	3,3(330)	3,0	> 0,85			8,4(840)	9,9(990)
1ПГ12-1АтVΛ	1,2(120)	2,2(220)	1,5(150)	2,1	1,1(110)	2,1(210)	1,4(140)	2,0	1,1(110)	2,0(200)	1,3(130)	1,7	1,1(110)	1,8(180)	1,1(110)	1,5	< 0,85			3,9(390)	4,7(470)
1ПГ12-2АтVΛ	1,7(170)	3,1(310)	2,3(230)	3,3	1,6(160)	2,9(290)	2,2(220)	3,1	1,5(150)	2,8(280)	2,1(210)	2,7	1,4(140)	2,4(240)	1,8(180)	2,4				5,0(500)	5,9(590)
1ПГ12-3АтVΛ	2,2(220)	4,1(410)	3,3(330)	4,8	2,1(210)	3,9(390)	3,1(310)	4,5	2,0(200)	3,7(370)	2,9(290)	4,2	1,8(180)	3,0(300)	2,5(250)	3,4	> 0,85			6,5(650)	7,6(760)
1ПГ12-1АтIVсΛ	1,2(120)	2,1(210)	1,3(130)	1,8	1,1(110)	2,0(200)	1,2(120)	1,6	1,0(100)	1,8(180)	1,1(110)	1,4	1,0(100)	1,6(160)	0,9(90)	1,2	< 0,85		3,5(350)		4,3(430)
1ПГ12-2АтIVсΛ	1,8(180)	3,1(310)	2,3(230)	3,1	1,6(160)	3,0(300)	2,1(210)	2,8	1,5(150)	2,8(280)	2,0(200)	2,6	1,4(140)	2,3(230)	1,7(170)	2,2			4,8(480)		5,9(590)
1ПГ12-3АтIVсΛ	1,9(190)	3,9(390)	3,2(320)	4,6	1,8(180)	3,7(370)	2,9(290)	4,4	1,6(160)	3,4(340)	2,7(270)	4,2	1,5(150)	3,0(300)	2,3(230)	3,4	> 0,85		6,1(610)		7,5(750)
1ПГ12-1АIVΛ	1,2(120)	2,1(210)	1,3(130)	1,8	1,1(110)	2,0(200)	1,2(120)	1,6	1,0(100)	1,8(180)	1,1(110)	1,4	1,0(100)	1,6(160)	0,9(90)	1,2	< 0,85		3,5(350)		4,3(430)
1ПГ12-2АIVΛ	1,7(170)	3,0(300)	2,2(220)	3,1	1,6(160)	2,8(280)	2,0(200)	2,8	1,5(150)	2,6(260)	1,9(190)	2,6	1,3(130)	2,3(230)	1,6(160)	2,3			4,7(470)		5,8(580)
1ПГ12-3АIVΛ	2,2(220)	4,0(400)	3,2(320)	1,2	2,1(210)	3,8(380)	3,0(300)	4,1	2,0(200)	3,6(360)	2,8(280)	3,8	1,8(180)	3,0(300)	2,4(240)	3,1	> 0,85		6,2(620)		7,5(750)
1ПГ12-1АIIIвΛ	1,0(100)	1,6(160)	0,8(80)	1,1	0,9(90)	1,5(150)	0,7(70)	0,9	0,9(90)	1,4(140)	0,7(70)	0,8	0,8(80)	1,2(120)	0,6(60)	0,6	< 0,85	2,6(260)			3,6(360)
1ПГ12-2АIIIвΛ	1,5(150)	2,3(230)	1,5(150)	1,9	1,4(140)	2,2(220)	1,4(140)	1,8	1,3(130)	2,0(200)	1,3(130)	1,6	1,1(110)	1,7(170)	1,0(100)	1,3		3,4(340)			4,5(450)
1ПГ12-3АIIIвΛ	2,1(210)	3,4(340)	2,6(260)	3,2	2,0(200)	3,1(310)	2,3(230)	2,8	1,9(190)	2,9(290)	2,2(220)	2,6	1,7(170)	2,4(240)	1,8(180)	2,1		4,6(460)			6,1(610)
1ПГ12-4АIIIвΛ	2,6(260)	3,8(380)	3,0(300)	3,6	2,4(240	3,6(360)	2,8(280)	3,4	2,3(230)	3,3(330)	2,6(260)	3,0	2,1(210)	2,9(290)	2,2(220)	2,5		5,4(540)			7,0(700)

Инв. № подл. | Подп. и дата | Взам. инв. №